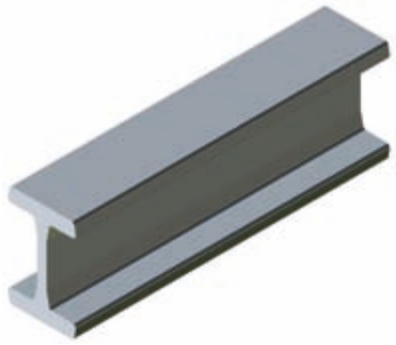

IP - - -.0800

I-образный направляющий профиль

Материал 18MnNb 6.

Повышенная грузоподъемность за счет добавления ниобия (Nb).

- Повышенная износостойкость
- Мелкозернистая структура
- Отличные сварочные свойства

ООО ВЕСТ-Производство
Тел. +7 (831) 253 0165
E-mail info@west-pr.ru
west-components.com

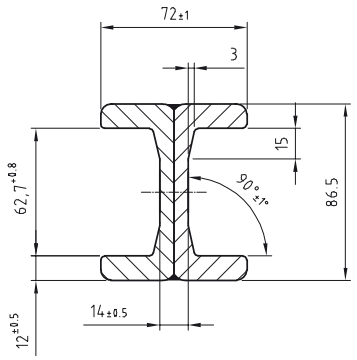

IP 060.0800
(Nb)

Вес: 21,0 кг/м

Wx:	62,0 см^3
Wy:	20,0 см^3
Ix:	278,0 см^4
Iy:	73,0 см^4

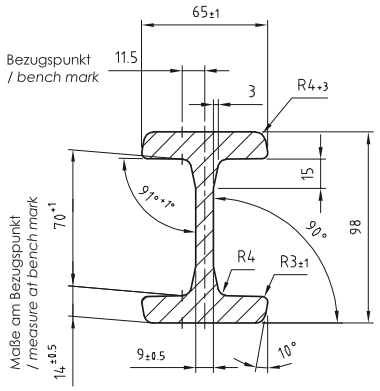

IP 070.0800
(3018 Nb)

Вес: 19,4 кг/м

Wx:	72,2 см^3
Wy:	17,7 см^3
Ix:	344,2 см^4
Iy:	57,6 см^4

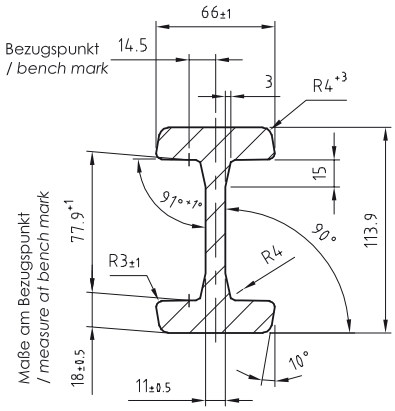

IP 080.0800
(3019 Nb)

Вес: 25,3 kg/m

Wx:	101,7 см^3
Wy:	23,2 см^3
Ix:	579,5 см^4
Iy:	76,7 см^4

НАПРАВЛЯЮЩИЙ ПРОФИЛЬ

Варианты поставки:

стандартный	IP - - -.0800
точно отрихтованный ± 0,3 мм/м	IP - - -.0801
с пескоструйной обработкой	IP - - -.0802
с пескоструйной обработкой + отрихтованный	IP - - -.0803

Образец заказа: IP 070.0800 (IP-образный профиль с внутренним размером 70,8 мм, первично обработанный).

IP 090.0800
(3020 Nb)

Вес: 34,0 кг/м

Wx:	160,0 см^3
Wy:	39,9 см^3
Ix:	1037,2 см^4
Iy:	161,8 см^4

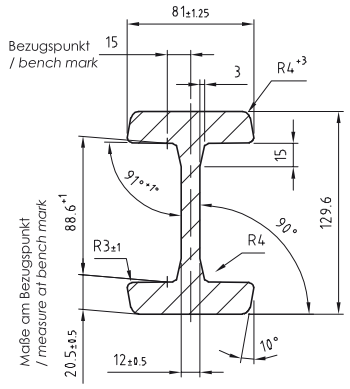

IP 110.0800
(3100 Nb)

Вес: 40,8 кг/м

Wx:	219,1 см^3
Wy:	44,4 см^3
Ix:	167,0 см^4
Iy:	185,5 см^4

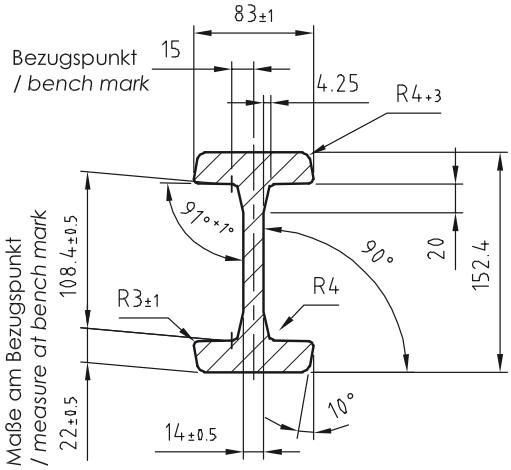

IP 120.0800
(3353 Nb)

Вес: 51,5 кг/м

Wx:	322,0 см^3
Wy:	64,7 см^3
Ix:	2818,0 см^4
Iy:	291,0 см^4

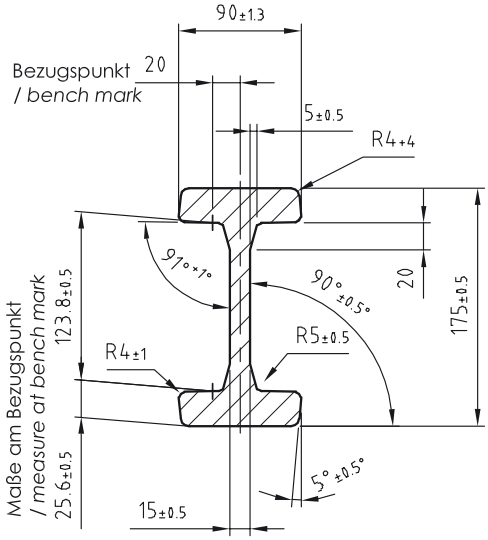

IP 150.0800 по запросу

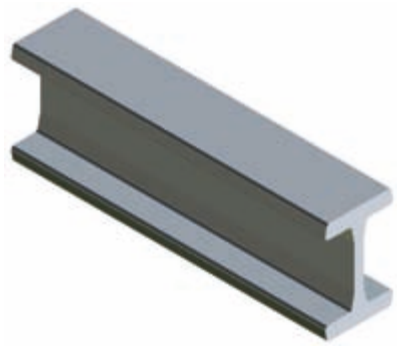

IP - - -.0800

I-образный направляющий профиль

Материал 18MnNb 6.

Повышенная грузоподъемность за счет добавления ниобия (Nb).

- Повышенная износостойкость
- Мелкозернистая структура
- Отличные сварочные свойства

ООО ВЕСТ-Производство
Тел. +7 (831) 253 0165
E-mail info@west-pr.ru
west-components.com

НАПРАВЛЯЮЩИЙ ПРОФИЛЬ

Специальная обработка по запросу.