TAS SCHÄFER

Фланцевая муфта

Жесткое соединение, монтажный фланец

Описание фланцевой муфты типа FKE

Жесткая фланцевая муфта с нажимным кольцом

Основная функция жесткой фланцевой муфты FKE - это безопасное и беззазорное соединение двух валов посредством трения.
Фланцевые муфты соединяются непосредственно на фланцах. Используемые нажимные кольца создают соединение без зазора, прижимая ступицы фланцев к валам. Этот тип соединения в основном используется для передачи крутящего момента,но его также можно использовать для передачи осевых сил и изгибающих моментов.
Нажимные кольца не передают никаких сил и / или моментов между валами и ступицами, они просто обеспечивают необходимые усилия. Они не в потоке сил.
Фланцевые полумуфты надеваются на концы вала и затягиваются нажимными кольцами. После этого фланцы соединяются стандатными болтами.
Опционально - гидравлическим зажимным инструментом
Жесткие фланцевые муфты поставляются готовыми к установке.

Для безупречной работы и для достижения достаточно высокого коэффициента трения контактные поверхности между концами вала и ступицами фланца, а также контактные поверхности фланцев должны быть обезжиренными, сухими и чистыми.
Функциональные поверхности конусов, резьба и опорная поверхность головок болтов смазываются на заводе.

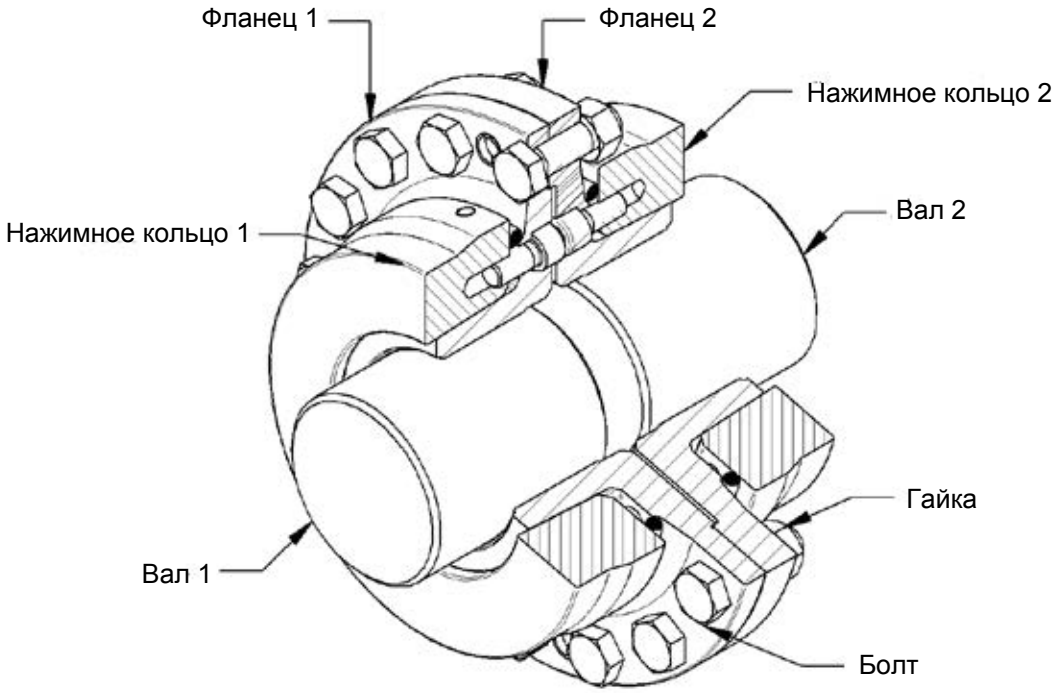

TAS Schäfer GmbH • Osterfeldstraße 75 • 58300 Wetter

Жесткая фланцевая муфта FKE

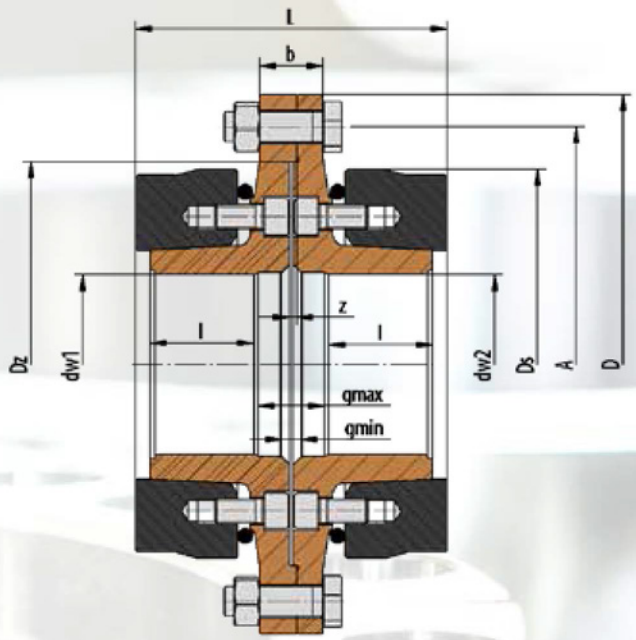

Есть вариант с гидравлическим зажимным инструментом! (типоразмер 150)

Обозначения

FKE		Типоразмер
d_W	[mm]	Диаметр вала
Mt_{max}	[Nm]	max. передаваемый крутящий момент
Mbs_{max}	[Nm]	max. передаваемый изгибающий момент (статический)
Mbd_{max}	[Nm]	max. передаваемый изгибающий момент (динамический)
Ds	[mm]	Внешний диаметр нажимного кольца
Z	[шт.]	Количество зажимных болтов
S		Размер зажимных болтов
M_A	[Nm]	Требуемый момент затяжки зажимных болтов
A	[mm]	Диаметр делительной окружности соединительных болтов
D	[mm]	Внешний диаметр муфты
D_z	[mm]	Диаметр центрирования
L	[mm]	Ширина муфты
l	[mm]	Зажимная длина
g_{min}	[mm]	min расстояние между валами
g_{max}	[mm]	max расстояние между валами
b	[mm]	Толщина фланцев
z	[mm]	Глубина центрирования
Z_F	[шт.]	Количество соединительных болтов
S_F		Размер соединительных болтов
M_{AF}	[mm]	Требуемый момент затяжки соединительных болтов
n_{max}	[min^{-1}]	Допустимая частота вращения
I	[kgm^2]	Момент инерции
m	[kg]	Масса муфты в сборе
ph	[bar]	Гидравлическое давление для опционального зажимного инструмента

Pos.	Designation
1	Полумуфта
2	Нажимное кольцо
3	Зажимные болты
4	Сальник
5	Заглушка
6	Заглушка
7	О-кольцо
8	Соединит.болты
9	Гайка

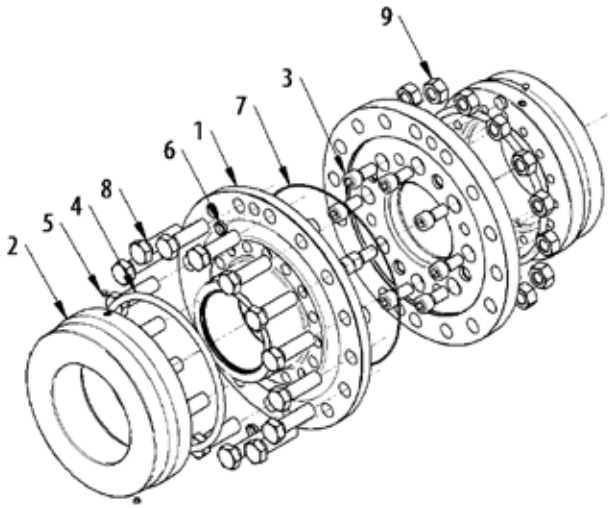

Размер FKE (mm)	Вал dw (mm)	Момент $M t_{max}$ (Nm)	Момент стат. Mbs_{max} (Nm)	Момент дин. Mbd_{max} (Nm)	Нажимное кольцо Ds (mm)	Z (Stk.)	S	M_A (Nm)	Параметры сцепления A (mm)	D (mm)	Dz (mm)	L (mm)	I (mm)	g_{min} (mm)	g_{max} (mm)	b (mm)	z (mm)	Соединительные болты Z_F (Stk.)	S_F	M_{AF} (Nm)	Подробнее n_{max} (min^{-1})	I* (kgm^2)	m* (kg)	Зажимной инструмент ph (bar)
50	40	1030	412	309	118	6	M8x25	22	170	200	125	111	35	1	27	29	4	6	M 12 x 45	85	3237	0,047	11,5	-
	50	2100	840	630																				
60	50	1900	760	570	134	8	M8x30	21	190	220	145	123	37	1	33	34	4	6	M 16 x 55	210	2851	0,085	16	-
	60	3200	1280	690																				
75	65	4800	1920	1440	158	8	M10x30	40	210	240	170	147	46	1	37	34	4	6	M 16 x 55	210	2418	0,14	22,5	-
	75	7300	2920	2190																				
90	80	9800	3920	2490	200	8	M12x40	75	265	305	215	174	56	2	42	42	5	6	M 20 x 70	420	1910	0,44	44,5	-
	90	13100	5240	3930																				
100	90	13500	5400	4050	214	9	M12x40	80	286	340	230	188	60	2	46	44	5	5	M 24 x 80	720	1785	0,67	56	-
	100	17900	7160	5370																				
120	100	24700	9880	7410	276	8	M16x50	200	356	400	300	220	71	2	52	54	5	8	M 24 x 90	720	1384	1,7	105	-
	120	38700	15480	11610																				
130	110	28700	11480	8610	284	8	M16x50	200	356	400	300	220	71	2	52	54	5	8	M 24 x 90	720	1345	1,75	105	-
	130	42600	17040	12780																				
150	130	57500	23000	17250	320	8	M20x50	400	420	475	350	264	84	2	66	64	6	10	M 30 x 100	1450	1194	4,2	175	235
	150	80000	32000	24000																				
165	135	64000	25600	19200	345	8	M24x50	530	440	510	370	296	100	2	66	64	6	14	M 30 x 100	1450	1107	5,6	205	230
	165	103000	41200	30900																				
180	150	93000	37200	27900	390	8	M24x50	690	475	540	405	312	108	2	66	64	6	16	M 30 x 100	1450	979	8	260	240
	180	144000	57600	43200																				
200	170	129000	51600	38700	415	8	M27x60	800	500	560	430	350	123	2	70	72	8	16	M 30 x 110	1450	920	10,7	315	245
	200	190000	76000	57000																				
220	180	156000	62400	46800	445	8	M27x60	860	530	590	460	372	135	2	70	72	8	18	M 30 x 110	1450	858	14	370	240
	220	250000	100000	75000																				
240	200	205000	82000	61500	467	9	M27x60	870	555	615	485	394	145	2	74	72	8	20	M 30 x 110	1550	818	17,5	420	235
	240	315000	126000	90000																				
260	220	297000	118800	71400	548	9	M33x65	1720	640	710	570	434	153	2	92	86	8	24	M 30 x 130	1550	697	36,5	660	240
	260	435000	174000	130500																				
290	240	336000	134400	100800	560	9	M33x65	1720	660	720	590	444	158	2	92	86	8	24	M 30 x 130	1550	682	39	660	225
	290	519000	207600	155700																				
310	260	462000	184800	138600	615	9	M36x80	2300	735	805	660	482	170	2	102	92	8	28	M 30 x 130	1550	621	63,5	890	240

Размер FKE (mm)	Вал dw (mm)	Момент $M t_{max}$ (Nm)	Момент стат. Mbs_{max} (Nm)	Момент дин Mbd_{max} (Nm)	Нажимное кольцо				Параметры сцепления									Соединительные болты			Подробнее			Зажимной инструмент
					Ds (mm)	Z (Stk.)	S	M_A (Nm)	A (mm)	D (mm)	Dz (mm)	L (mm)	l (mm)	g_{min} (mm)	g_{max} (mm)	b (mm)	z (mm)	Z_F (Stk.)	S_F	M_{AF} (Nm)	n_{max} (min^{-1})	I* (kgm^2)	m* (kg)	ph (bar)
340	290	600000	240000	180000	644	10	M36x80	2300	770	835	690	530	187	2	112	98	10	30	M 30 x 130	1550	593	80,5	1020	230
	340	862000	344800	220000																				
380	310	757000	302800	227100	700	12	M36x80	2300	845	920	770	554	194	2	122	118	10	35	M 30 x 130	1550	546	118	1250	235
	380	1198000	479200	255000																				
410	350	980000	392000	294000	768	12	M42x110	2700	940	1030	850	616	210	4	144	124	12	32	M 36 x 180	2500	497	206	1730	240
	410	1430000	572000	340000																				
440	380	1410000	564000	423000	828	14	M42x110	3000	1000	1100	900	694	245	4	154	128	14	36	M 36 x 180	2500	461	302	2250	240
	440	1960000	784000	460000																				
470	410	1680000	672000	504000	900	16	M42x110	3050	1080	1180	980	742	267	4	154	130	14	40	M 36 x 180	2500	424	439	2860	235
	470	2300000	920000	690000																				
500	440	1860000	744000	558000	935	16	M42x110	3100	1110	1210	1020	742	267	4	154	130	14	42	M 36 x 180	2500	409	496	3000	235
	500	2500000	1000000	750000																				

*соответственно типоразмеру

Образец заказа (Идентификация продукта)

T A S F K E H S X - 0 9 0 / 0 8 0 / 0 9 0 - 0 0 0 1

Тип

опционально - гидрвлический зажимной инструмент

опционально - тормозной диск

опционально - защита от коррозии

Типоразмер фланцевой муфты FK

Диаметр вала на фланце T1 d_{W1}

Диаметр вала на фланце T2 d_{W2} *(не применяется для половинного дизайна FK)*

Серийный номер (если известен

Например:

TAS FKE-090/085/095	Фланцевая муфта типоразмера FKE = 090 / dW1 = Ø85 / dW2 = Ø95
TAS FKE H-090/085/095	Фланцевая муфта с гидравлическим зажимным инструментом типоразмера FKE = 090 / dW1 = Ø85 / dW2 = Ø95
TAS FKE S-090/085/095	Фланцевая муфта с тормозным диском типоразмера FKE = 090 / dW1 = Ø85 / dW2 = Ø95
TAS FKE X-090/085/095	Фланцевая муфта с защитой от коррозии типоразмера FKE = 090 / dW1 = Ø85 / dW2 = Ø95
TAS FKE HX-090/085/095	Фланцевая муфта с гидравлическим зажимным инструментом, с защитой от коррозии типоразмера FKE = 090 / dW1 = Ø85 / dW2 = Ø95

** **Дополнительные опции можно комбинировать***

ВЕСТ-Производство
+7 831 253 01 65
info@west-pr.ru
http://west-components.com

Гидравлический зажимной инструмент TAS HY для FKE H

Короткое описание:

Зажимной инструмент помещается перед одной полумуфтой и используется для зажима нажимного кольца.

После блокировки полумуфты инструмент снимается и может быть использован для других муфт того же типоразмера.

Описание		
Тип HY		Типоразмер
z	[шт.]	Количество болтов на инструменте
D	[mm]	Внешний диаметр инструмента
d	[mm]	Внутренний диаметр инструмента
b	[mm]	Ширина инструмента без болтов
m	[kg]	Масса
v	[л]	Объем масла

Тип масла: HLP-46

Поз.	Название
1	Инструмент HY
2	Зажимные болты
3	Полумуфта FKE H

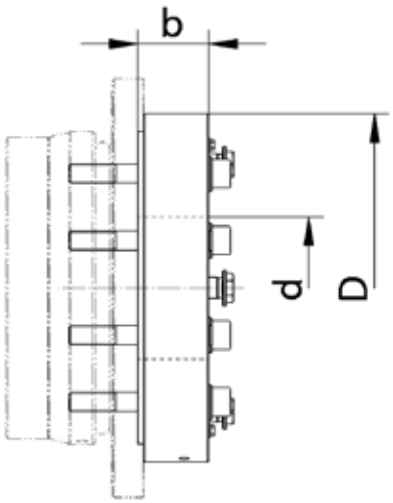

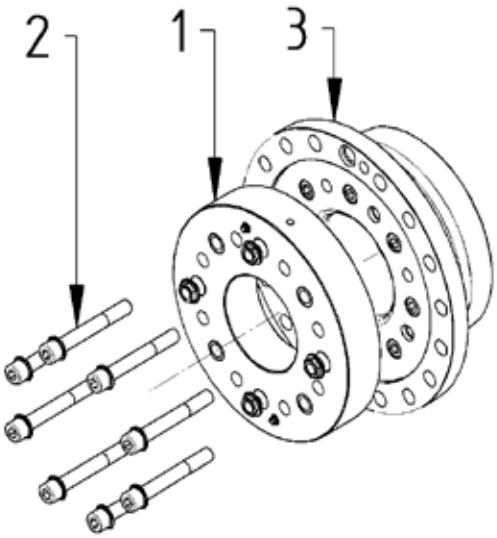

Гидравлический зажимной инструмент TAS HY для FKE H

Тип HY	Типоразмер FKE	Болты		Совместимые прижимные кольца				Размеры			Масса	Масло
Маркировка		Размер	Z (Шт.)	Размер кольца	Давление ph (bar)	Размер кольца	Давление ph (bar)	D (Шт.)	d (мм)	b (мм)	(кг)	v (литр)
HY 150-71-185	**150**	M20x180	8	150-71-185	235	130-51-175	160	370	120	95	70	0,7
HY 165-71-195	**165**	M24x180	8	165-71-195	230	150-51-195	175	400	130	95	80	0,9
HY 180-71-220	**180**	M24x180	8	180-71-220	240	165-51-220	160	440	145	95	100	1,5
HY 200-71-240	**200**	M27x200	8	200-71-240	245	180-51-240	220	470	180	100	110	1,5
HY 220-71-260	**220**	M27x200	8	220-71-260	240	200-51-260	230	490	200	100	120	1,6
HY 240-71-280	**240**	M27x200	9	240-71-280	235	220-51-280	240	520	210	100	140	1,9
HY 260-71-320	**260**	M33x220	9	260-71-320	240	240-51-320	165	630	200	110	240	3,8
HY 290-71-340	**290**	M33x220	9	290-71-340	225	260-51-340	190	650	220	110	260	4,1
HY 310-71-360	**310**	M36x240	9	310-71-360	240	290-51-360	180	695	235	130	340	4,7
HY 340-71-390	**340**	M36x240	10	340-71-390	230	310-51-390	195	740	275	130	380	6,5
HY 380-71-420	**380**	M36x240	12	380-71-420	235	340-51-420	175	805	290	130	450	7,6
HY 410-71-460	**410**	M42x260	12	410-71-460	240	380-51-460	190	875	325	130	530	9,8
HY 440-71-500	**440**	M42x260	14	440-71-500	240	410-51-500	180	955	345	140	680	12,6
HY 470-71-560	**470**	M42x260	16	470-71-560	235	440-51-560	185	1050	390	140	820	15,0
HY 500-71-590	**500**	M42x260	16	500-71-590	235	470-51-590	215	1075	425	140	840	15,4

В комплект входит один дополнительный комплект уплотнений, а также зажимные болты и, при необходимости, переходники для нажимных колец легкой серии 51.

ВЕСТ-Производство
+7 831 253 01 65
info@west-pr.ru
http://west-components.com