TAS SCHÄFER

Зажимные комплекты

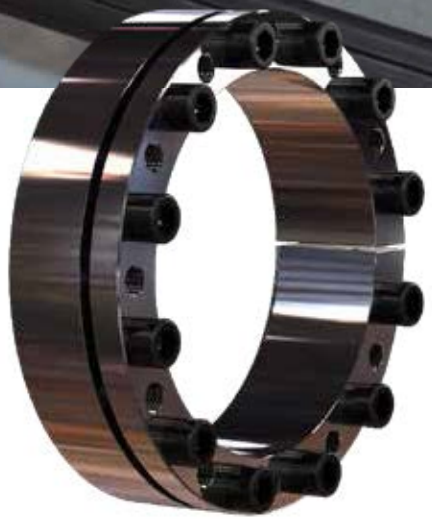

С внутренним зажимом

ВЕСТ-Производство
+7 831 253 01 65
info@west-pr.ru
http://west-components.com

TAS 130

Обозначения

d	[mm]	Диаметр вала	
D	[mm]	Внутренний диаметр ступицы	
M_t	[Nm]	Max. передаваемый крутящий момент	$F_{ax} = 0$
F_{ax}	[kN]	Max. передаваемая осевая сила	$M_t = 0$
p_W	[N/mm²]	Среднее давление на вал	
p_N	[N/mm²]	Среднее давление на ступицу	
L	[mm]	Ширина зажимного устройства без болтов	
L_1	[mm]	Ширина зажимного устройства с болтами	
Z		Количество зажимных болтов	
S		Размер зажимных болтов	
M_A	[Nm]	Момент затяжки зажимных болтов	

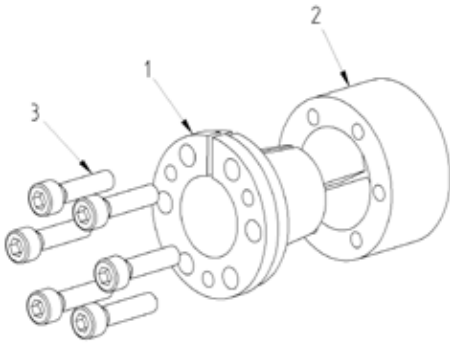

Поз.	Описание
1	Коническая гильза
2	Нажимное кольцо
3	Болт

Рекомендованные допуски & поверхности

Вал	h8 / Rz10
Ступица	H8 / Rz10

Изгибающая нагрузка

Изгибающий момент	MB max = 0,35 * Mt
Угол изгиба	max. 5´

More properties

- низкое осевое смещение при сборке
- хорошее самоцентрирование
- высокая самоблокировка

Информация для заказа: TAS 130 /d/D (н-р: TAS 130/20/47 ...
другие размеры по запросу)

TAS 130

d mm		D mm	M_t Nm	F_{ax} kN	p_W N/mm²	p_N N/mm²	Z Pcs.	S	M_A Nm	L mm	L_1 mm	Macca kg
20	x	**47**	530	52	264	110	6	M 6 x 25	17	42	48	0,41
22	x	**47**	580	52	239	110	6	M 6 x 25	17	42	48	0,38
24	x	**50**	630	52	217	100	6	M 6 x 25	17	42	48	0,42
25	x	**50**	660	52	208	100	6	M 6 x 25	17	42	48	0,41
28	x	**55**	740	52	194	100	6	M 6 x 25	17	42	48	0,50
30	x	**55**	790	70	182	100	6	M 6 x 25	17	42	48	0,47
32	x	**60**	1150	70	226	120	8	M 6 x 25	17	42	48	0,56
35	x	**60**	1300	70	209	120	8	M 6 x 25	17	42	48	0,53
38	x	**65**	1300	70	188	110	8	M 6 x 25	17	42	48	0,62
40	x	**65**	1400	70	180	110	8	M 6 x 25	17	42	48	0,57
42	x	**75**	2000	100	209	120	6	M 8 x 30	41	51	59	1,01
45	x	**75**	2200	100	197	120	6	M 8 x 30	41	51	59	0,98
48	x	**80**	3200	130	249	150	8	M 8 x 30	41	51	59	1,09
50	x	**80**	3300	130	239	150	8	M 8 x 30	41	51	59	1,07
55	x	**85**	3600	130	215	140	8	M 8 x 30	41	51	59	1,15
60	x	**90**	3900	130	194	130	8	M 8 x 30	41	51	59	1,23
65	x	**95**	4300	130	177	120	8	M 8 x 30	41	51	59	1,32
70	x	**110**	7500	210	203	130	8	M 10 x 30	83	61	71	2,18
75	x	**115**	8000	210	196	130	8	M 10 x 30	83	61	71	2,30
80	x	**120**	8500	210	179	120	8	M 10 x 30	83	61	71	2,44
85	x	**125**	11400	270	217	150	10	M 10 x 30	83	61	71	2,55
90	x	**130**	12000	270	201	140	10	M 10 x 30	83	61	71	2,67
95	x	**135**	12600	280	190	135	10	M 10 x 30	83	61	71	2,80
100	x	**145**	15000	300	185	130	8	M 12 x 35	145	68	80	3,90
110	x	**155**	16500	300	167	120	8	M 12 x 35	145	68	80	4,20
120	x	**165**	22500	370	190	140	10	M 12 x 35	145	68	80	4,50
130	x	**180**	29000	450	206	150	12	M 12 x 35	145	68	80	5,50
140	x	**190**	32000	460	175	130	10	M 14 x 40	210	76	90	6,60
150	x	**200**	41000	550	198	150	12	M 14 x 40	210	76	90	6,90
160	x	**210**	44000	550	183	140	12	M 14 x 40	210	76	90	7,40
170	x	**225**	54500	640	210	160	14	M 14 x 40	210	76	90	8,60
180	x	**235**	57500	640	190	150	14	M 14 x 40	210	76	90	9,10
190	x	**250**	65000	689	191	146	15	M 14 x 40	210	76	90	10,60
200	x	**260**	68000	689	183	141	15	M 14 x 40	210	76	90	11,20
220	x	**285**	82000	747	141	109	12	M 16 x 50	325	98	114	17,70