TAS SCHÄFER

Зажимные комплекты

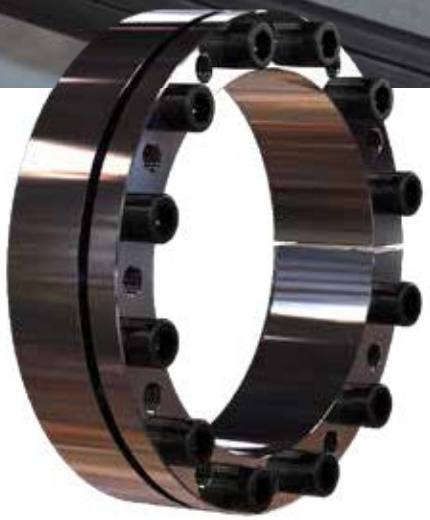

С внутренним зажимом

ВЕСТ-Производство
+7 831 253 01 65
info@west-pr.ru
http://west-components.com

3012

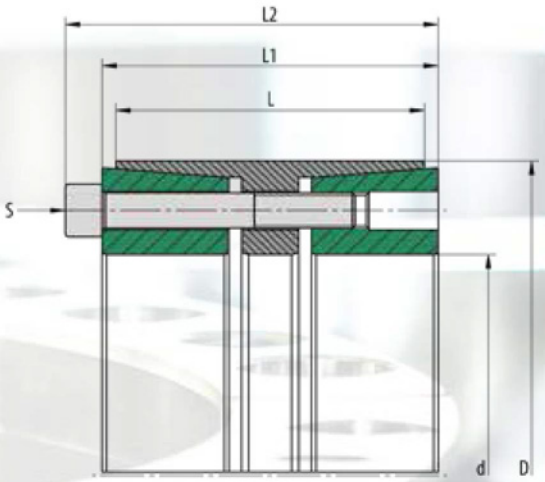

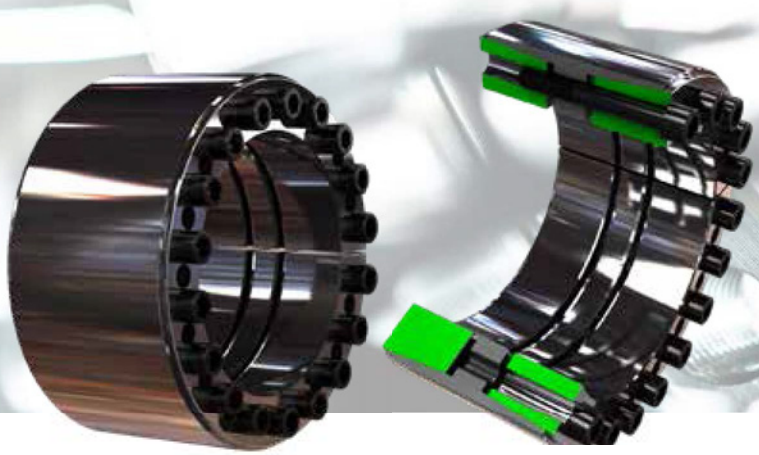

Обозначения

d	[mm]	Диаметр вала
D	[mm]	Внутренний диаметр ступицы
M_t	[Nm]	Max. передаваемый крутящий момент
F_{ax}	[kN]	Max. передаваемая осевая сила
p_W	[N/mm²]	Среднее давление на вал
p_N	[N/mm²]	Среднее давление на ступицу
L	[mm]	Длина конической гильзы
L_1	[mm]	Ширина зажимного устройства без болтов
L_2	[mm]	Ширина зажимного устройства с болтами
Z		Количество зажимных болтов
S		Размер зажимных болтов
M_A	[Nm]	Момент затяжки зажимных болтов

$F_{ax} = 0$
$M_t = 0$

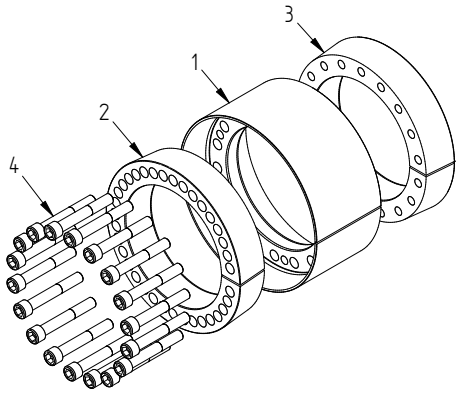

Поз.	Описание
1	Коническая гильза
2	Нажимное кольцо 1
3	Нажимное кольцо 2
4	Болт

Рекомендованные допуски & поверхности

Вал	h8 / Rz10
Ступица	H8 / Rz10

Изгибающая нагрузка

Изгибающий момент	M_B max = 0,4 * M_t
Угол изгиба	max. 5´

Другие характеристики

- низкое осевое смещение при сборке
- отличное самоцентрирование
- высокая самоблокировка

Информация для заказа: TAS 3012/d/D (н-р: TAS 3012/150/200 ...
другие размеры по запросу)

3012

d mm		D mm	M_t Nm	F_{ax} kN	p_W N/mm²	p_N N/mm²	Z Pcs.	S	M_A Nm	L mm	L_1 mm	L_2 mm	Macca kg
25	**x**	**50**	660	53	153	63	5	M6 x 045	17	45	53	59	0,5
30	**x**	**55**	950	64	153	68	6	M6 x 045	17	45	55	61	0,6
35	**x**	**60**	1300	75	153	73	7	M6 x 045	17	45	55	61	0,6
38	**x**	**65**	1600	85	161	77	8	M6 x 045	17	45	55	61	0,7
40	**x**	**65**	1700	85	153	77	8	M6 x 045	17	45	55	61	0,7
45	**x**	**75**	3100	138	239	111	7	M8 x 050	41	44	54	62	1,0
50	**x**	**80**	3900	158	190	93	8	M8 x 050	41	56	64	72	1,2
55	**x**	**85**	4800	177	194	99	9	M8 x 050	41	56	64	72	1,3
60	**x**	**90**	5900	197	198	104	10	M8 x 050	41	56	64	72	1,4
65	**x**	**95**	6400	197	183	98	10	M8 x 050	41	56	64	72	1,5
70	**x**	**110**	11300	325	220	112	10	M10 x 060	83	70	78	88	2,8
80	**x**	**120**	14200	357	212	113	11	M10 x 060	83	70	78	88	3,1
90	**x**	**130**	17500	390	205	114	12	M10 x 060	83	70	78	88	3,4
100	**x**	**145**	26400	528	200	107	11	M12 x 080	145	90	100	112	5,5
110	**x**	**155**	31600	576	198	110	12	M12 x 080	145	90	100	112	5,9
120	**x**	**165**	40300	672	212	120	14	M12 x 080	145	90	100	112	7,1
130	**x**	**180**	50200	773	188	110	12	M14 x 090	230	104	116	130	9,0
140	**x**	**190**	63100	902	203	121	14	M14 x 090	230	104	116	130	9,4
150	**x**	**200**	72400	966	203	123	15	M14 x 090	230	104	116	130	10,0
160	**x**	**210**	82400	1031	203	125	16	M14 x 090	230	104	118	132	10,6
170	**x**	**225**	105000	1238	176	109	14	M16 x 110	355	134	146	162	16,1
180	**x**	**235**	119000	1327	178	112	15	M16 x 110	355	134	146	162	16,8
190	**x**	**250**	134000	1415	180	112	16	M16 x 110	355	134	146	162	19,7
200	**x**	**260**	141000	1415	171	108	16	M16 x 110	355	134	146	162	22,8
220	**x**	**285**	175000	1592	174	111	18	M16 x 110	355	134	146	162	24,8
240	**x**	**305**	212000	1769	178	115	20	M16 x 110	355	134	146	162	26,6
260	**x**	**325**	229000	1769	164	108	20	M16 x 110	355	134	146	162	38,8
280	**x**	**355**	347000	2481	178	112	18	M20 x 130	690	165	177	197	42,8
300	**x**	**375**	413000	2757	185	118	20	M20 x 130	690	165	177	197	45,4
320	**x**	**405**	463000	2895	182	115	21	M20 x 130	690	165	177	197	62,7
340	**x**	**425**	515000	3033	174	115	22	M20 x 130	690	165	177	197	66,1
360	**x**	**455**	649000	3611	174	111	21	M22 x 150	930	190	202	224	90,7
380	**x**	**475**	718000	3783	173	111	22	M22 x 150	930	190	202	224	95,1
400	**x**	**495**	825000	4127	179	116	24	M22 x 150	930	190	202	224	100
420	**x**	**515**	866000	4127	170	112	24	M22 x 150	930	190	202	224	104
440	**x**	**535**	907000	4127	163	108	24	M22 x 150	930	190	202	224	109
460	**x**	**555**	949000	4127	156	104	24	M22 x 150	930	190	202	224	113
480	**x**	**575**	1155000	4814	174	117	28	M22 x 150	930	190	202	224	117
500	**x**	**595**	1203000	4814	167	113	28	M22 x 150	930	190	202	224	122
520	**x**	**615**	1341000	5158	172	117	30	M22 x 150	930	190	202	224	126
540	**x**	**635**	1437000	5325	171	117	30	M22 x 150	930	190	202	224	131
560	**x**	**655**	1590000	5680	176	121	32	M22 x 150	930	190	202	224	135
580	**x**	**675**	1698000	5857	175	121	33	M22 x 150	930	190	202	224	140
600	**x**	**695**	1757000	5857	169	118	33	M22 x 150	930	190	202	224	144
620	**x**	**715**	1870000	6035	169	118	34	M22 x 150	930	190	202	224	149