Заказной номер / Ordering Code

WMCS - TB - 065 - _ _ _ _ - _ _ _ - _ _ - _ _ _ - _ _ - _ _

1	2	3	4	5	6	7	8
Модель Model	Тип передачи Drive Unit	Размер Size	Ход Stroke	Шаг каретки Lead	Расположение привода Driving Side	Размещение привода Mounting Kit Model	Адаптер привода Mounting Kit Assembly

1 - Модель / Model

WMCS : Модуль линейного перемещения с ременной передачей / *Timing Belt Driven Linear Module*

2 - Тип передачи / Drive Unit

TB : Ременная передача / Timing Belt

3 - Размер / Size

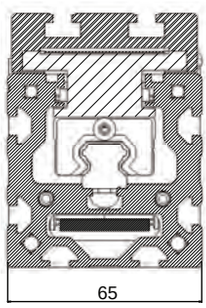

WMCS - TB - **065**

Стандарт / Standard

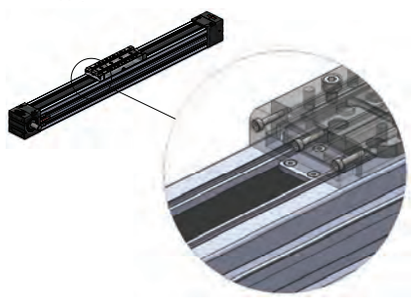

- - - _ - -

Опция / Option

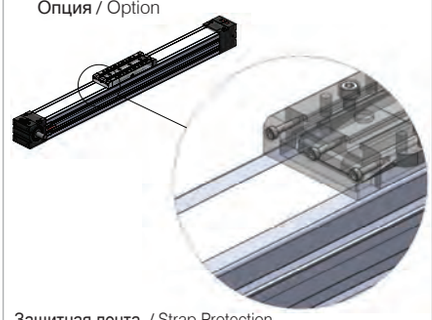

Защитная лента / Strap Protection

- - - _ KK

4 - Ход / Stroke

0000 : Максимально **2750 мм** / *Maximum 2750 mm*

Ход перемещения / Movement Stroke

К желаемому ходу перемещения рекомендуется прибавлять зазор, равный значению SS с обеих сторон хода.
In addition to the desired movement stroke, it is recommended to leave a space on both sides until Ss.

Sm = Se + 2.Ss
Ss = 50 мм

Sm : Полный ход / *Movement Stroke*
Se : Полезный ход / *Safety Stroke*

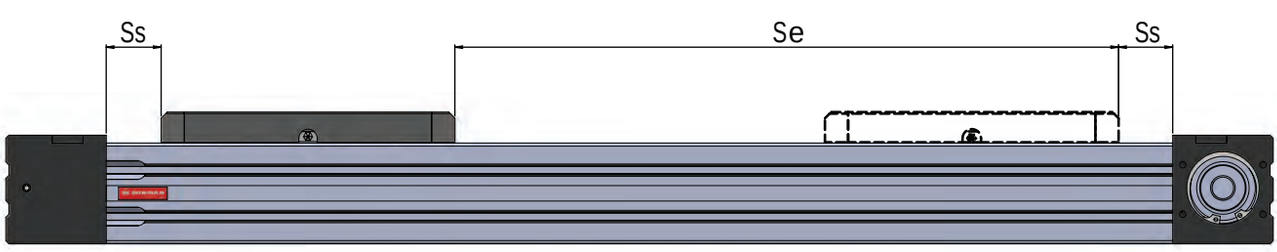

5 - Шаг каретки / Lead

140 : **140 мм/об** / *140 mm/rev*

Заказной номер / Ordering Code

WMCS - TB - 065 - _ _ _ _ - _ _ _ - _ _ - _ _ _ - _ _ - _ _

1	2	3	4	5	6	7	8
Модель Model	Тип передачи Drive Unit	Размер Size	Ход Stroke	Шаг каретки Lead	Расположение привода Driving Side	Размещение привода Mounting Kit Model	Адаптер привода Mounting Kit Assembly

6 - Расположение привода / Driving Side

00- Стандарт / *Standard*

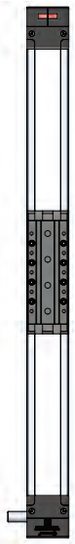

01

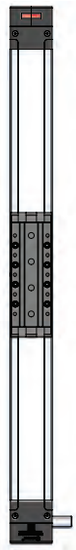

02

7 - Тип размещения привода / Mounting Kit Model

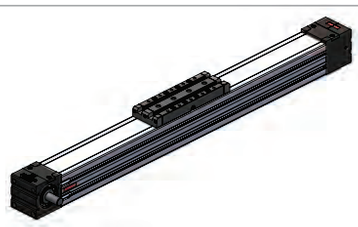

00 : Без привода(Стандарт)
Without Mounting (Standard)

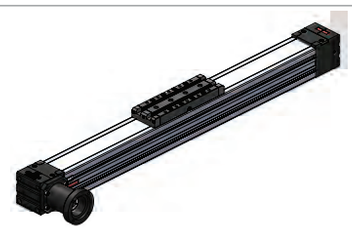

WDAK : Осевое размещение
Axial Kit

Прим. 1 : Свяжитесь с нами для получения информации о различных типах двигателей .

Прим. 2 : Пожалуйста, свяжитесь для получения информации об использования редуктора

8 - Тип адаптера привода / Mounting Kit Assembly

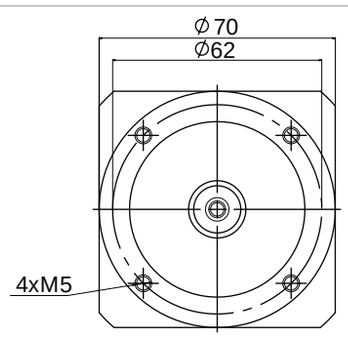

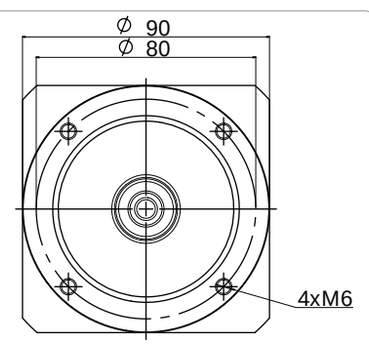

00 : Без двигателя (Стандарт)
Without Motor (Standard)

070 : для редуктора Ø70
Ø70 reducer mounting

090 : для редуктора Ø90
Ø90 reducer mounting

WINMAN WMCS-065 Модуль линейного перемещения с ременной передачей

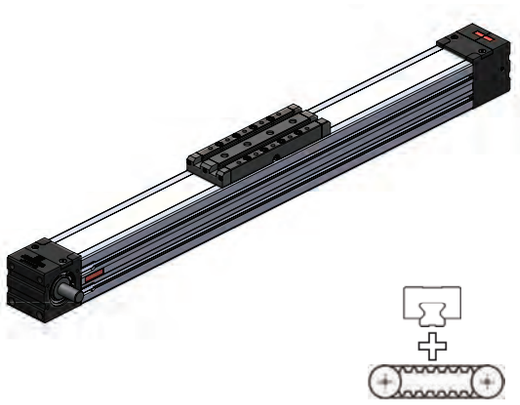

Спецификации / Specification

Максимальный ход / Maximum Stroke [мм]	2750
Минимальный ход / Minimum Stroke [мм]	60
Повторяемость / Repeating Accuracy [мм]	< 0 ,1
Скорость / Speed [м/сек]	≤5,0
Максимальное ускорение / Acceleration [м/сек²]	50

Динамическая грузоподъемность Dynamic Load Capacity [kN]	Допустимая динамическая нагрузка по крутящему моменту Dynamic Torsional Moment Load Capacity [Nm]	
C	M_t	M_L
18,5	275	1250

Максимально допустимый крутящий момент вокруг оси Max. Permissible Torsional Moment Around The Axis [Nm]			Максимальная динамическая нагрузка по координатам Max. Dynamic Load in Directions [N]		
M_x max	M_y max	M_z max	F_y max	F_{z1} max	F_{z2} max
110	502	502	7375	7375	7375

Прим.: Расчетные значения являются теоретическими. Рекомендуем взять коэфф. запаса 5.
Note : Calculated value are theorical values. We recommend you to calculate safety factor as five(5).

Teknik Çizim / Technical Drawing

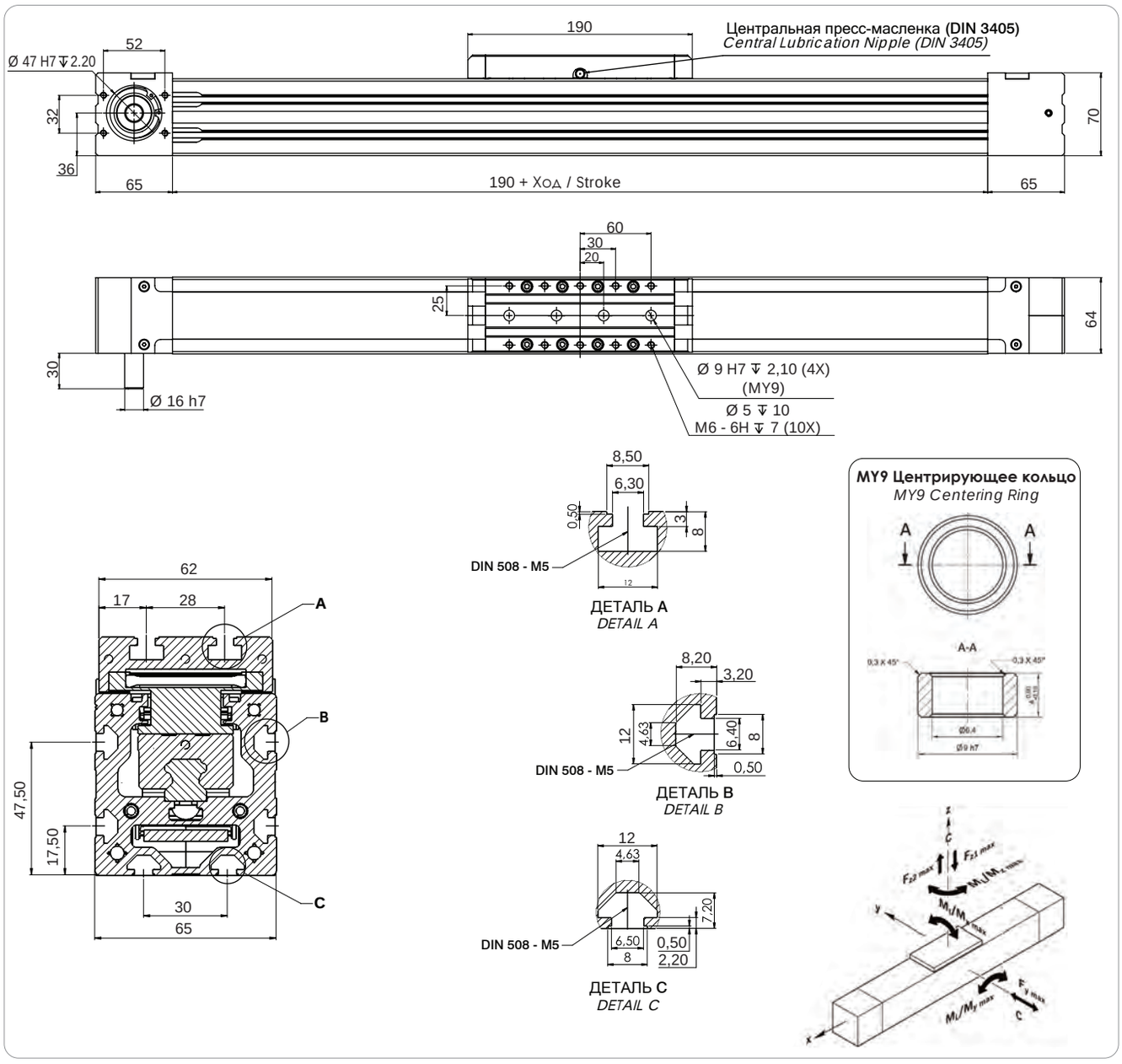

WDAK Комплект для осевого размещения привода / WDAK Axial Mounting Kit

Чертеж / Technical Drawing

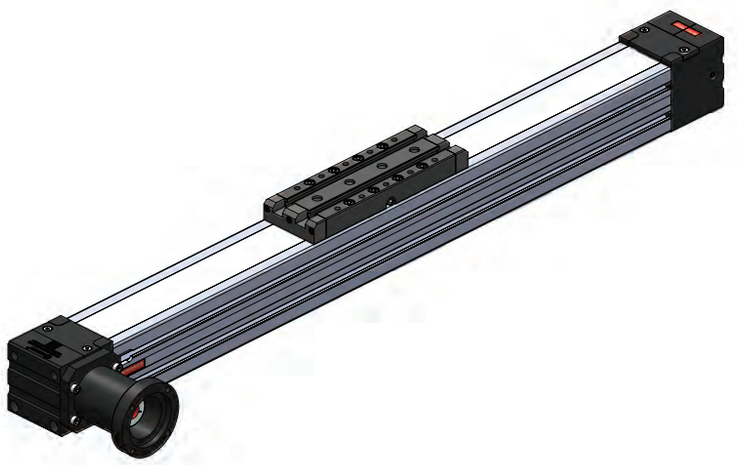

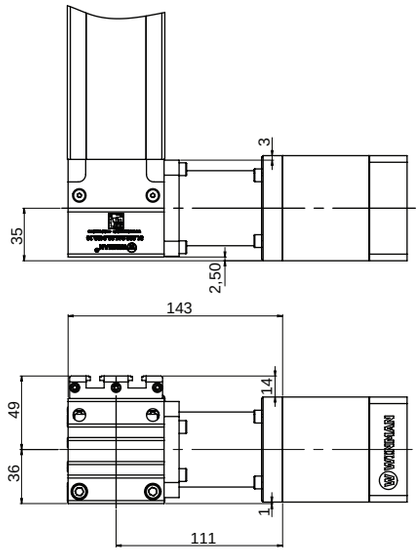

Соединительная муфта / Bellhousing-Coupling

Монтаж двигателя / Motor Mounting

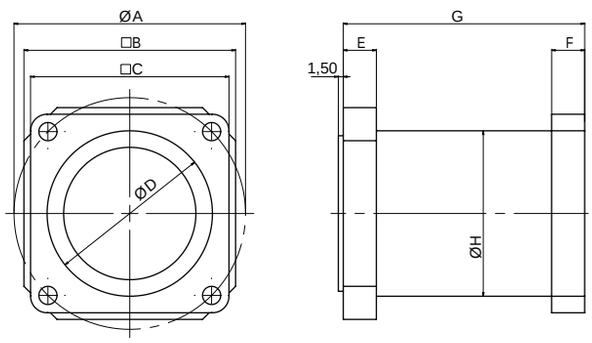

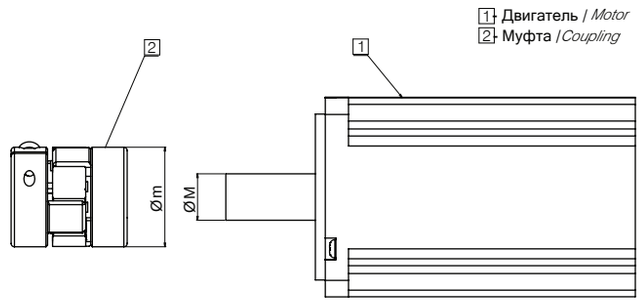

Тип двигателя Motor Type	A	B	C	D	E	F	G	H
WDAK - 070	70	64	60,0	50,0	10,0	10,0	73,0	50,0
WDAK - 090	90	64	80,0	70,0	10,0	10,0	86,0	51,0

Тип двигателя Motor Type	M	m	Модель муфты Coupling Model
WDAK-070	14	30	WWJCL - 30CRD
WDAK-090	19	40	WWJCL - 40CRD

Монтаж редуктора / Reducer Mounting

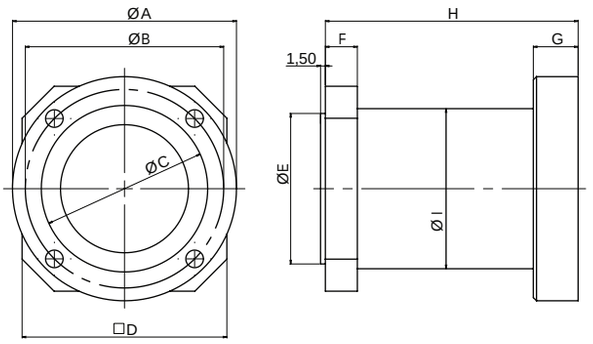

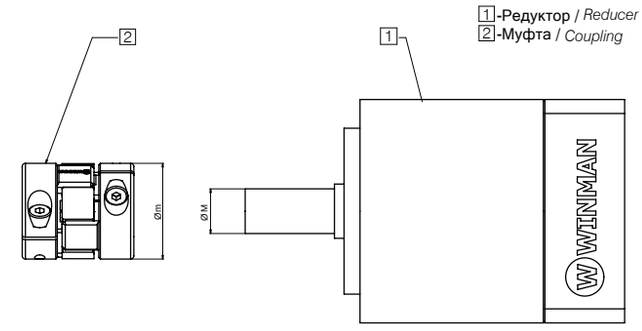

Тип редуктора ReducerType	A	B	C	D	E	F	G	H	I
WPL - 070	70	62	52	64	47	10	14	79	50
WPL - 090	90	80	68	64	47	10	14	92	60

Тип редуктора ReducerType	M	m	Модель муфты Coupling Model
WPL-070	14	30	WWJC - 30CRD
WPL-090	22	40	WWJC - 40CRD

Обслуживание / Maintenance

-Первоначальная смазка производится на заводе перед отгрузкой.

Basic lubrication is done in-factory before shipment.

- Подшипники шкивов смазаны на весь срок службы и не требуют смазки в процессе эксплуатации при нормальных условиях эксплуатации.

Bearings of the timing belt pulleys have been lubricated for life and will not require in-service lubrication under normal operating conditions.

- Для смазки компактного модуля в соединительной пластине есть смазочный ниппель.

For lubrication of the compact module, link for lubrication is in the connection plate.

- Необходимо использовать только консистентную смазку.

Compact Modules are designed for grease lubricants only!

- Следует использовать смазку на основе литиевого мыла.

Lithium soap grease should be used.

- Внимание: не используйте смазки, содержащие графит или MoS!

Caution: Do not use grease containing graphite or MoS!

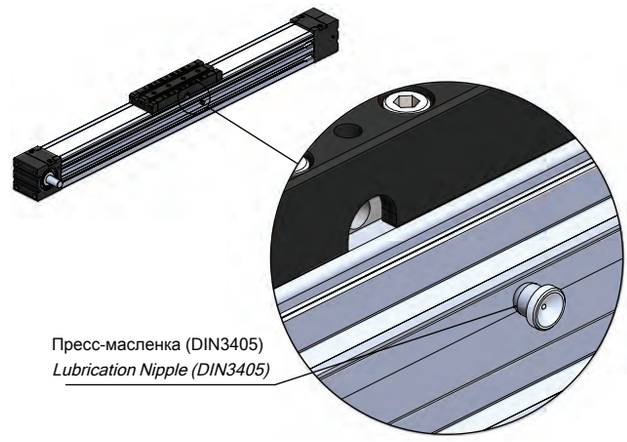

- Смазку необходимо производить каждые 400 часов или 800 км пробега при нормальных условиях эксплуатации.

Lubrication is performed every 400 hours or 800 km total working distance by normal operating conditions.

- Количество смазки (доза) указано в таблице в соответствии с нормальными условиями эксплуатации.

Lubrication quantity is provided in table by normal operating conditions.

- После смазки переместите линейный модуль по длине хода не менее трех раз. При этом скорость перемещения не должна превышать 10 мм/с.

After lubrication, move the linear module along the stroke distance at least three times. Meanwhile, the moving speed should not exceed 10 mm/s.

- Регулировка натяжения ремня производится на заводе при сборке. Получите информацию о регулировке натяжения ремня во время технического обслуживания

Belt tension adjustment; It is done at the factory during assembly. Get information to adjust the belt tension during maintenance.

Нормальные рабочие условия / Normal Working Conditions

Примечание: Количество смазки, указанное в таблице, действительно для нормальных условий эксплуатации. Количество смазки может варьироваться в зависимости от условий эксплуатации. Получите информацию о количестве смазки в различных условиях работы.

Note : The lubrication quantity specified in the table is valid for normal operating conditions. The lubrication quantity may vary in different operating conditions. Get information for the lubrication quantity in different working conditions.

Рабочая температура / Ambient Temberature	°C	10 ~ 40
Скорость / Speed	м/сек	≤ 5,0
Нагрузка / Load	kN	≤ 0,2 C
Ход / Stroke	мм	> 60
Периодичность смазки / Lubrication Period	км	800
	час	400
Доза смазки / Lubricate Dose	см³	2.5