FGBH - Зажимной пневмоцилиндр / FGBH - Series Clamp Cylinders

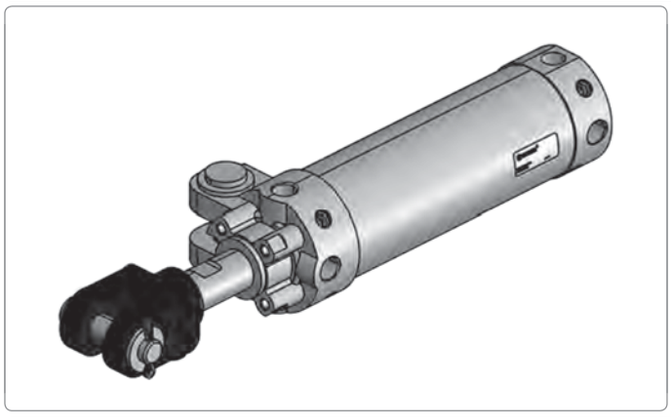

Характертистики / Specification

Диаметр поршня / Bore Size	40	50	63	80
Тип / Acting Type	Двустороннее действие / Double Acting			
Среда / Fluid	Воздух (40μm фильтрованный) / Air (40μm filtered)			
Давление / Op. Pressure	< 10 Bar			
Температура / Temperature	0 ~ +60 °C			
Магнит / Magnetic	-			
Амортизация / Cush. Type	Регулируемая/ Adjustable Cushinoed			
Скорость / Speed Range	<500 мм/сек			
Датчик / Sensör Switches	-			

Чертеж / Technical Drawing

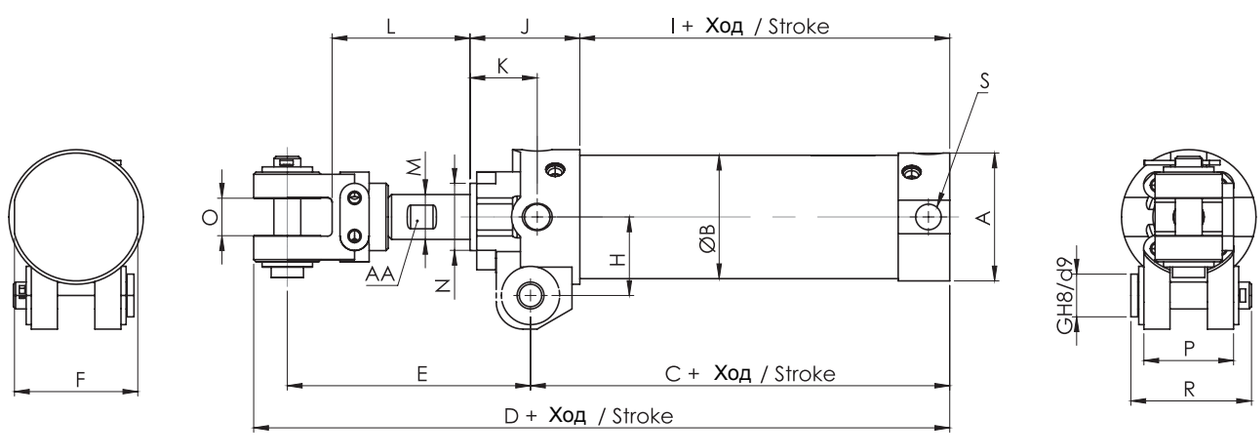

Ø мм	A Ø	B Ø	C	D	E	F	G	H	I	J	K	L	M Ø	N Ø	O 0 - +5	P	R	S	AA
40	52	45	94	206	97	42	12	35	72	49	30	50	20	30	16.5	40	46	G1/4	17
50	60	55	94	206	97	51.5	12	35	72	49	30	50	20	30	16.5	40	46	G1/4	17
63	74	72	94	206	97	68.5	12	35	72	49	30	50	20	30	16.5	40	46	G1/4	17
80	87	84	120	249	110	83.5	18	50	85	58.5	38.5	58.5	25	35	28.5	55	66	G3/8	22

Код заказа / Ordering Code

МОДЕЛЬ MODEL	Ø ПОРШНЯ	ХОД STROKE
FGBH	**040**	**0050**

ЗАЖИМ Clamp	Ø ПОРШНЯ (мм) Piston Dia	ХОД (мм)) Stroke

Зажимной пневмоцилиндр

Характеристики

Штоковая и задняя крышки из алюминиевого сплава с высокой точностью обработки. Подключение воздуха с трех сторон, прост в монтаже, распределительный клапан спереди и сзади, скорость движения регулируется. Воздушное демпфирование с обеих сторон. Специальная рычажная конструкция оптимально подходит для задач сварки автомобильных кузовов.

Спецификации

Тип	40	50	63	80
Присоединение	1/4”			3/8”
Среда	Воздух			
Диапазон рабочего давления (Mpa)	0.05 ~ 1.5			
Скорость (мм/сек)	50 ~ 500			
Температура среды (°C)	5 ~ 60			
Амортизация	С двух сторон			
Смазка	Не требуется (смазка распылением масла)			
Монтаж	Двойная проушина			

Как заказать

FGBH — Серия: FGBH Зажимной цилиндр

A — Ширина проушины:
- A : 16.5
- B : 19.5

50 — Поршень:
- Ø 40
- Ø 50
- Ø 63
- Ø 80

X

75 — Ход
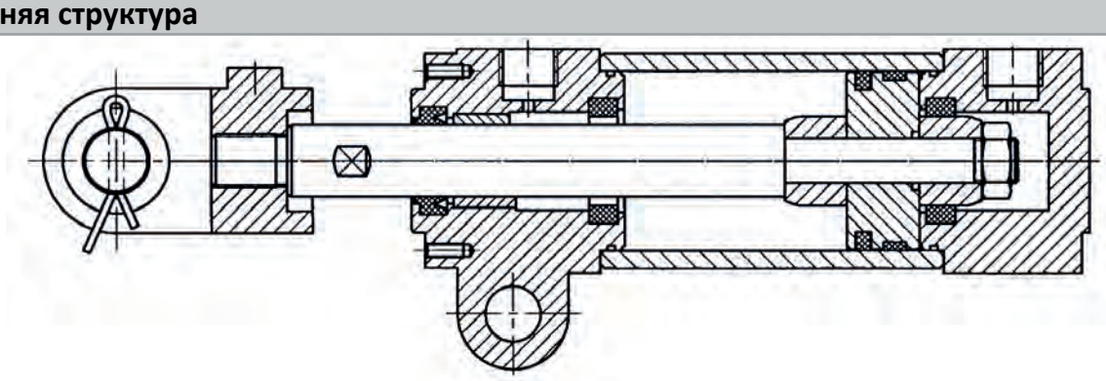
Внутренняя структура