WINMAN®

WCK - Поворотный зажим

Продуктовая линейка

WCK

WCKD

Тип	Размер поршня
Двустороннее действие	25 32 40 50 63

Установка и применение

1. Операция зажима должна быть выполнена в пределах зажимного хода и не может выполняться в пределах поворотного хода .
2. Зажимная плоскость должна быть вертикальна к осям зажима. После того, как компоненты зажаты, не перемещайте их.
3. Перед подключением зажима к пневмошлангу необходимо удалить из пневмошланга посторонние предметы, чтобы предотвратить попадание загрязнений в зажим.
4. Среда, используемая в цилиндре, должна быть отфильтрована до 40 мкм или ниже.
5. Если зажим разбирается и хранится длительное время, проведите антикоррозионную обработку поверхности. На впускные и выпускные отверстия необходимо установить пылезащитные колпачки. Конец поршня должен быть покрыт антикоррозийным маслом.

Теоретическое зажимное усилие

Размер поршня (мм)	Размер штока (мм)	Рабочее давление (MPa)						
		0.1	0.2	0.3	0.4	0.5	0.6	0.7
25	14	-	67.4	101.2	134.8	134.8	202.2	235.9
32	16	60.3	120.6	181.0	181.0	241.3	361.9	422.2
40	16	105.6	211.1	316.7	316.7	422.2	633.3	738.9
50	20	164.9	329.9	494.8	494.8	659.7	989.6	1154.5
63	20	280.3	560.6	840.9	840.9	1121.2	1681.9	1962.2

WCK - Поворотный зажим

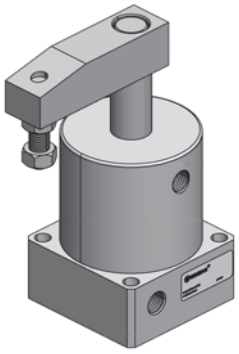

Спецификации / Specification

Размер поршня (мм)	25	32	40	50	63
Тип	Двустороннее действие				
Среда	Воздух (40μm фильтрованный)				
Рабочее давление	0.5 ~1.0MPa(22~145psi)				
Испытатель. давление	1.5MPa(215psi)				
Температура °C	-20 ~ 80				
Скорость (мм/сек)	50 ~ 200				
Допуск по длине хода	$^{+1.0}_{0}$				
Допуск угла поворота	± 1.5°				
Амортизация ①	Нет				
Присоединение ②	M5X0.8	1/8"			

① Если нет демпфера, необходтмо использовать дроссельный клапан.
② Доступна резьба PT, NPT или G .

Схема

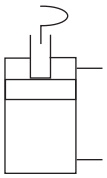

Ход

Размер поршня (мм)	Тип хода	90°	180°	Общий ход (90°/180°)
25	Поворотный ход	14	20	26
32	Зажимной ход	12	6	26
40	Поворотный ход	15	21	27
	Зажимной ход	12	6	27
50	Поворотный ход	15	21	29
63	Зажимной ход	14	8	29

Характеристики

1. Материал уплотнений гарантирует надежную работу зажимного цилиндра в различных условиях.
2. Направляющая обеспечивает высокую точность.
3. Можно выбрать одно- и двухсторонний зажимной рычаг (90°).
4. Доступно вращение влево и вправо; 90° и 180°
5. Материал штока поршня изготовлен из специальной легированной стали, прошедшей термообработку, и имеет большой срок службы.

Код заказа

WCK L 25 × 90 □

Модель

WCK: Поворотный зажим (двустороннее действие
WCKD: Поворотный зажим, двойной зажимной рычаг, только для 90°

Тип резьбы ①

Пусто: PT
T: NPT
G: G

Направление поворота

L: Нажим и поворот влево

Когда поршень движется вниз, поворотный рычаг перемещается против часовой стрелки, совершая движение влево.

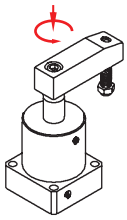

R: Нажим и поворот вправо

Когда поршень движется вниз, поворотный рычаг перемещается по часовой стрелки, совершая движение вправо.

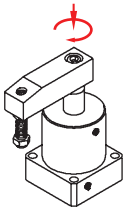

Угол поворота

90: 90°
180: 180°

Размер поршня

25 32 40 50 63

① Для стандартной резьбы код пустой.

WCK - Поворотный зажим

WCK

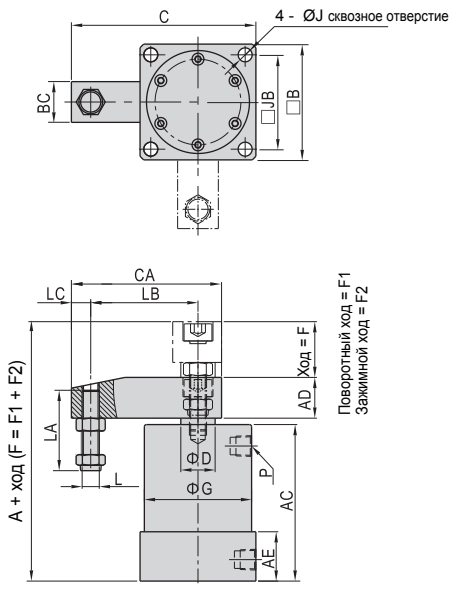

Размер поршня (мм)	A	AC	AD	AE	B	BC	C	CA	CB	D	F(90°/180°)	F1(90°)
25	85	65	16	23	40	16	58	48	76	14	26	14
32	95	73	19	23	54	19	86	70	118	16	26	14
40	97	74	19	26	58	19	88	70	118	16	27	15
50	109.5	80	25.5	26	68	25.5	114	93	160	20	29	15
63	115.5	86	25.5	30	82	25.5	121	93	160	20	29	15

Размер поршня (мм)	F1(180°)	F2(90°)	F2(180°)	G	J	JB	L	LA	LB	LC	LD	P
25	20	12	6	35	4.5	30	M6X1.0	29.5	30	8	60	M5X0.8
32	20	12	6	50	6.5	44	M8X1.25	37.5	50	9	100	1/8"
40	21	12	6	55	6.5	48	M8X1.25	37.5	50	9	100	1/8"
50	21	14	8	60	8.5	55	M10X1.5	45	70	10	140	1/8"
63	21	14	8	70	8.5	64	M10X1.5	45	70	10	140	1/8"
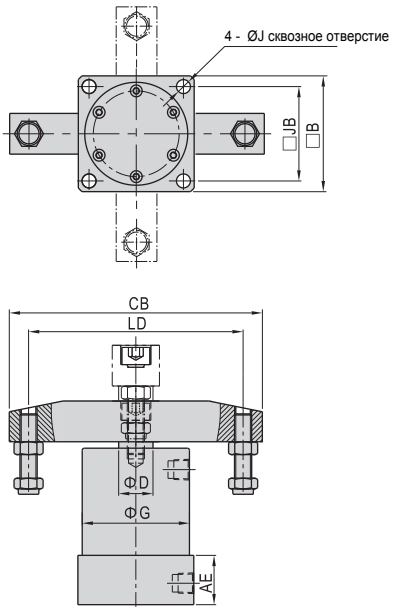
WCKD