WINMAN®

WS1 Квадратный поворотный зажим

Особенности

1. Корпус имеет квадратную форму и такие же размеры, как у компактного пневмоцилиндра фирмы JUFAN (серия JIG).
2. Этот пневмозажим - самый мощный в серии WS.
3. Пневмозажим WS1 можно использовать с датчиком положения.

s s

Расчетное усилие

Поршень (мм)	Шток (мм)	Площадь прижима (см²)	Усилие зажима(кгс)							
			Рабочее давление (кгс/см²)							
			2	3	4	5	6	7	8	9
Ø 20	10	2.3	4.6	6.9	9.2	11.5	13.8	16.1	18.4	20.7
Ø 25	10	4.0	8	12	16	20	24	28	32	36
Ø 32	12	6.9	13.8	20.7	27.6	34.5	41.4	48.3	55.2	62.1
Ø 40	16	10.5	21	31.5	42	52.5	63	73.5	84	94.5
Ø 50	20	16.5	33	49.5	66	82.5	99	115.5	132	148.5
Ø 63	20	28	56	84	112	140	168	196	224	252

Спецификации

Поршень (мм)	Ø 20, Ø 25	Ø 32, Ø 40	Ø 50, Ø 63
Тип	Двустороннее действие		
Угол поворота	90° / 180° ±2°		
Направ-е поворота	Налево или направо		
Ход поворота(мм)	9.5	15	20
Ход зажима(мм)	20		
Среда	Воздух		
Рабочее давление	<=9.9кгс/см²		
Испытат.давление	15кгс/см²		

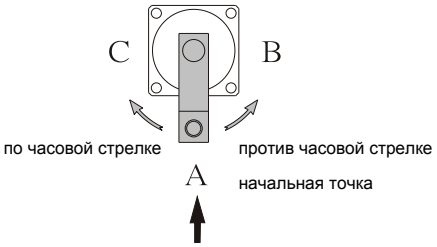

L: поворот влево против часовой стрелки:
A: начальная точка B: конечная точка
R: поворот вправо по часовой стрелке:
A: начальная точка C: конечная точка

Стандартные спецификации

Ед.изм-я:мм

Поворот \ Поршень	20	25	32	40	50	63
90° влево	●	●	●	●	●	●
90° вправо	●	●	●	●	●	●
180°	по запросу					

Уплотнения

Деталь / Поршень	④ Уплотнение штока		⑫Набивка поршня		⑩ уплотнительное кольцо	
	Артикул	Количество	Артикул	Количество	Артикул	Количество
20	PDU10	1	APA20	1	SM22(шток)	2
					SM20	1
25	PDU10	1	APA25	1	SM25	3
32	PDU12	1	APA32	1	SM30	2
40	PDU16	1	APA40	1	SM38	2
50	PDU20	1	APA50	1	SM46	2
63	PDU20	1	APA63	1	SM60	2

WS1 Поворотный зажим

Структура

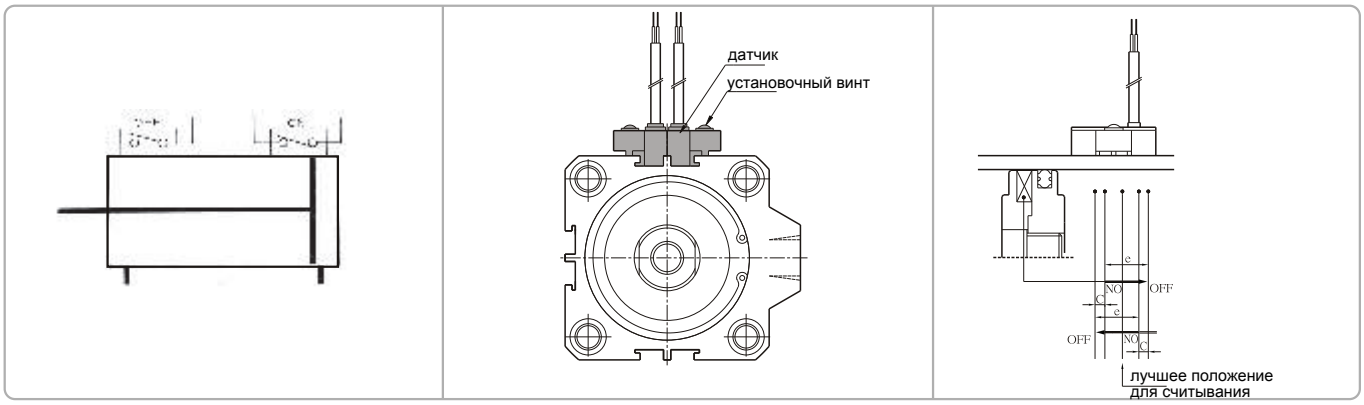

Код заказа

WS1 – SR – SD – 40 X 90 – M – Txn

❶ ❷ ❸ ❹ ❺ ❻

WS1:WS1 Квадратный поворотный зажим	
❶	(1) SR=Односторонний зажимной рычаг, правый поворот (2) DR=двусторонний зажимной рычаг, правый поворот (3) SL=Односторонний зажимной рычаг, левый поворот (2) DL=двусторонний зажимной рычаг, левый поворот
❷	Тип крепления: (1) SD - стандартный (2) FB- фланец
❸	Поршень (мм): 20, 25, 32, 40, 50, 63
❹	Угол: 90°, 180°
❺	Датчик: (1) Пусто - без датчика (2) M - с датчиком
❻	(1) Спец.магнитный переключатель JFS02 (2) T: 2х-проводной, 2м P: PNP 3х-проводной, 2м N: NPN n: количество

WINMAN®

WS1 Поворотный зажим

Внешние размеры

● WS1 SD Односторонний зажимной рычаг

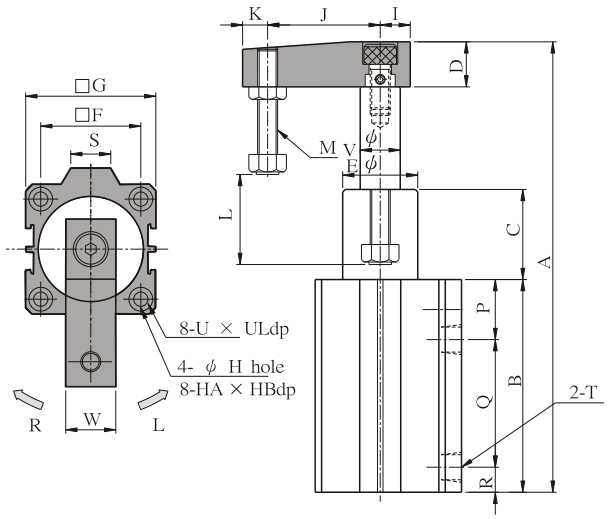

● WS1 SD Двустороний зажимной рычаг

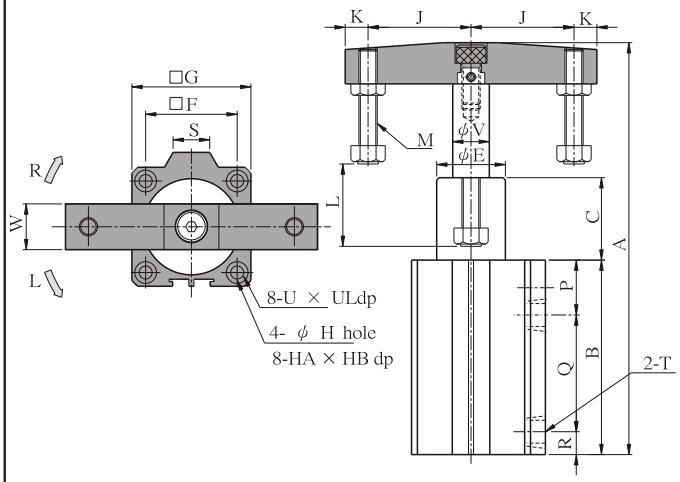

● WS1 FB Односторонний зажимной рычаг

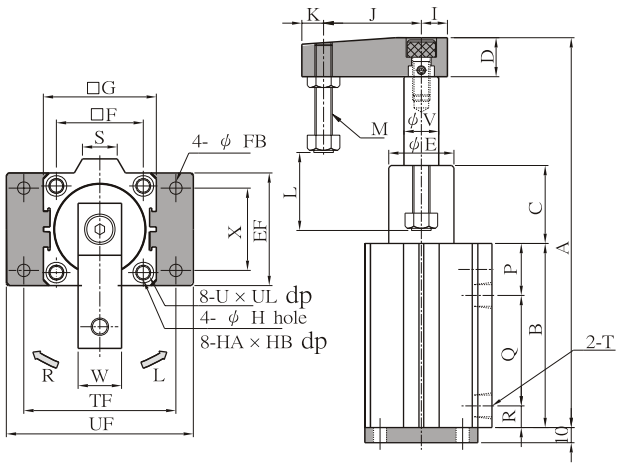

● WS1 FB Двустороний зажимной рычаг

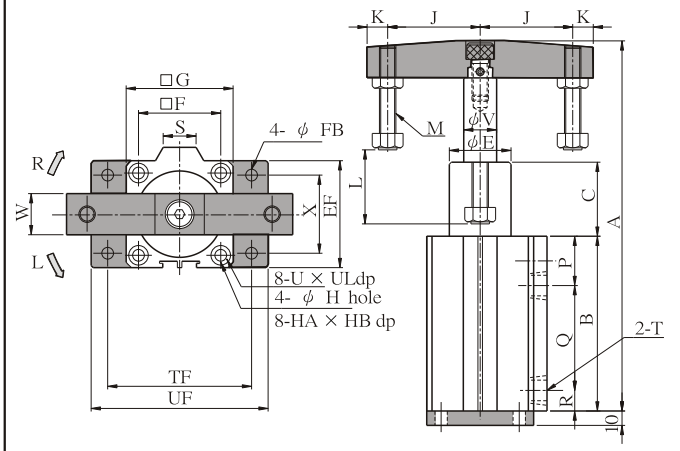

Размер / Поршень	A	B	C	D	E	F	G	H	HA	HB	I	J	K	L	M
Ø 20	156	82	26	14	16	24	34	3.5	6	3.5	9	35	7	29.5	M6XP1.0
Ø 25	157	83	26	14	18	28	40	4.6	8	5.5	9	35	7	29.5	M6XP1.0
Ø 32	186,5	84	44	18	25	34	44	4.6	8	5.5	12	45	10	35	M8XP1.25
Ø 40	187	85	44	18	30	40	52	5.7	9.5	7.5	12	45	10	35	M8XP1.25
Ø 50	214,5	96,5	50	22	37	48	62	6.8	11	8.5	13	65	10	40	M10XP1.5
Ø 63	217	100	50	22	48	60	75	6.8	11	8.5	13	65	10	40	M10XP1.5

Размер / Поршень	P	Q	R	S	T	U	UL	V	W	X	TF	EF	UF	FB
Ø 20	32	41.5	8.5	10	M5X0.8	M5XP0.8	7	10	16	24	46	36	58	4.5
Ø 25	31	43.5	8.5	10	M5X0.8	M6XP1.0	9	10	16	28	54	42	68	5.5
Ø 32	24	50	10	16	RC1/8”	M6XP1.0	9	12	18	34	58	48	72	5.5
Ø 40	24	51	10	16	RC1/8”	M8XP1.25	12	16	20	40	68	58	84	6.6
Ø 50	29.5	56	11	20	RC1/4”	M8XP1.25	12	20	22	40	82	66	102	9
Ø 63	30	58	12	20	RC1/4”	M8XP1.25	12	20	22	50	96	78	116	9