Высококачественная керамика для сварочных работ

Компания WEST-RU является эксклюзивным дистрибьютором продукции компании DOCERAM на российском рынке.

Мы предлагаем высококачественные изделия из керамики, не имеющие аналогов по износостойкости и прочности.

Поле деятельности компании:

- Автомобилестроение
- Текстильная промышленность
- Медицинская техника
- Сферы применения продукции DOCERAM:
  - Лазерная техника
  - Измерительная техника
  - Химическая промышленность
  - Пищевая промышленность
  - Производство полимеров

Процесс производства:

Порошок

Прессовка

Обработка резанием до спекания

Спекание

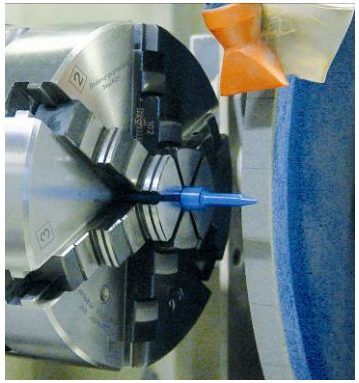

Шлифовка

Высококачественная керамика:

Материал	Cerazur	Z-101	Volcera	A-132	M-132
Характеристики	Ударопрочный и изгибостойкий	Ударопрочный	Термостойкий	Износоустойчивый и химически инертный	Стойкий к механическим воздействиям и нержавеющий
Область применения	Центрирование и позиционирование	Машиностроение	Легкие конструкции, устойчивые к высоким температурам	Изоляция	Другие области
Цвет	Синий	Белый	Серый	Белый	Белый
Предел прочности при изгибе [МПа]	1.300	1.000	750	390	600
Предел прочности при сжатии [МПа]	3.000	3.000	2.500	3.900	3.600
Ударопрочность [МПа√m]	12	8	6,7	5,2	7,5
Твердость по Виккерсу [$HV_{0,5}$]	1.150	1.300	1.650	2.000	1.600
Теплопроводность [W/mK]	2	2	20	28	18

Производственное оборудование:

Welding Technology

Предприятия, использующие продукцию DOCERAM

BMW
Audi
DAIMLER
VW
Ford
MAGNA
GM
PEUGEOT
RENAULT
SKODA AUTO
BENTELER Automotive
OPEL
VOLVO
AEG
BUGATTI
BOSCH
FFT EDAG Group
ThyssenKrupp

Стандартные программы:

- Центрирующий штифт
- Сменные и базовые электроды
- Комплектный электрод с водным охлаждением
- Позиционирующий штифт
- Установочный штифт
- Газовые сопла сварки(MIG/ MAG)

Продукция:

- Стандартное сварочное устройство

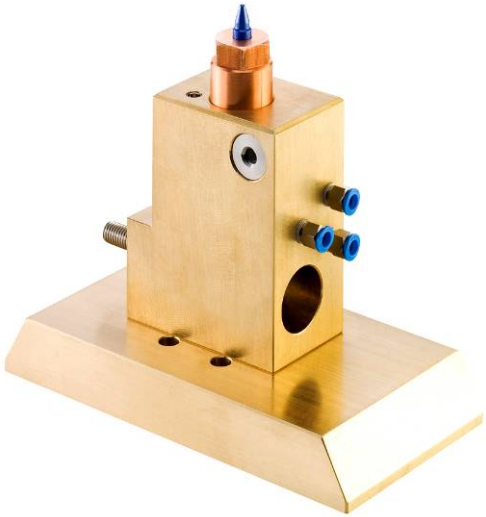

- Установочные штифты

Преимущества нашей продукции

DOCERAM®
ADVANCED CERAMIC SOLUTIONS

- Размеры, отвечающие стандартам автомобилестроения
- До сорока раз прочнее аналогов
- Широкий ассортимент продукции
- Быстрая и легкая замена элементов
- Высококачественная сварка
- Отсутствие сварочных брызг в резьбе
- Сварочные брызги не прилипают к поверхности
- Возможность быстрого изготовления устройств
- Высокая компетенция в отрасли
- Компетентные консультации специалистов
- Комплексные решения

Специальные устройства:

Оригинальное устройство по спецзаказу

Комбинированное сварочное устройство с последовательным циклом работы

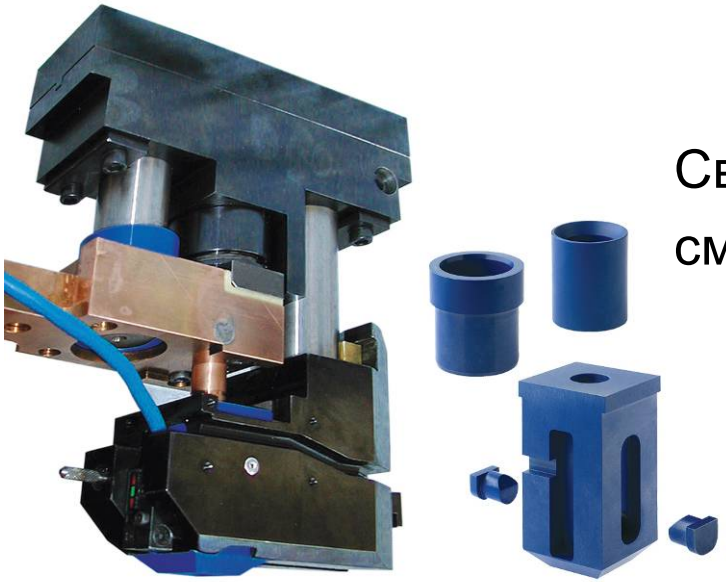

Сварочное устройство со сменными головками

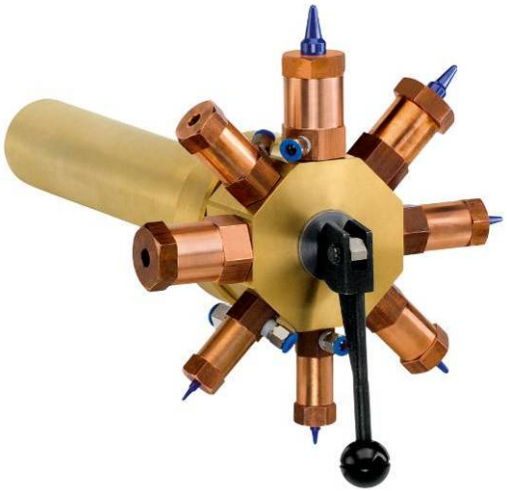

Изделия для машиностроения:

Центрирующие кольца

Защита от износа

Испытательные головки

Насосы

Вывод:
Будущее за керамикой!

- Изделия из высококачественной керамики показывают высокую надежность и износостойкость во время эксплуатации.
- Керамические изделия используются в сварочном производстве и могут быть быстро и дешево утилизированы.
- Ударопрочные и изгибостойкие керамические изделия могут быть использованы для выполнения задач с динамической нагрузкой.
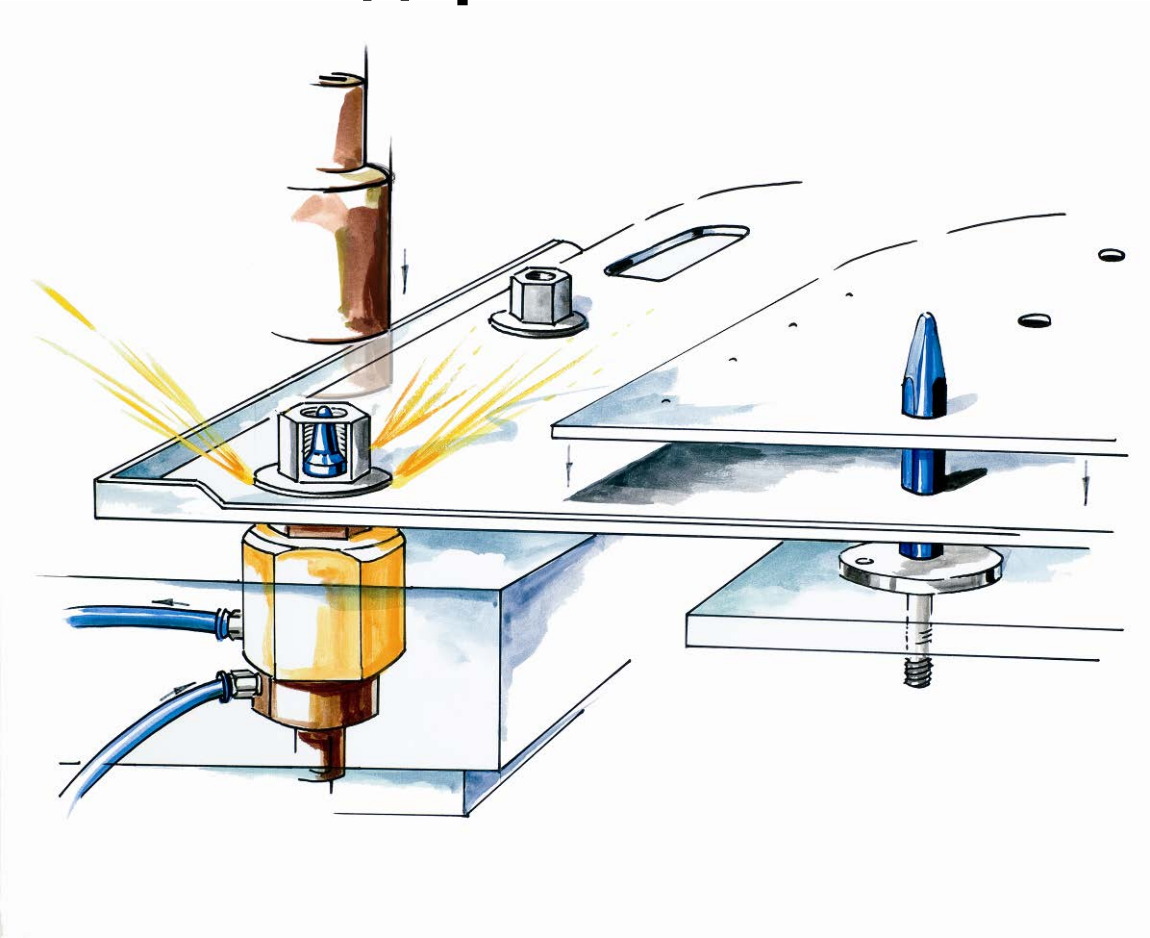
Благодарим за внимание!