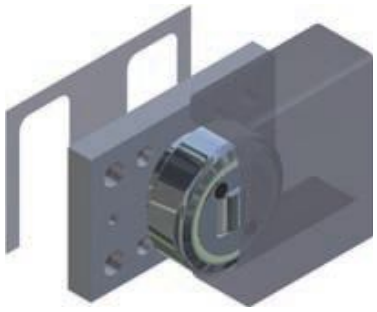

BR - - -.1100

Крепежный элемент - прямоугольник

Крепежный элемент соединяется методом сварки с соответствующим роликом

Fixing element – rectangular

The fixing element is welded with the respectice combined bearing.

Специальные размеры по требованию

Special dimensions on request.

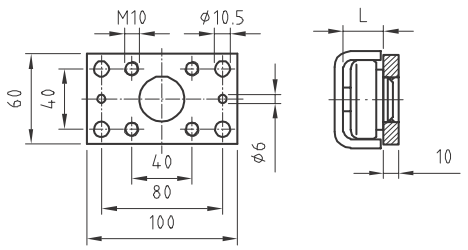

Ролик / Roller Пластина/ Plate

TR 050.--- BR 1100

Проставочная пластина / Distance sheet

BR 050.1505
BR 050.1510

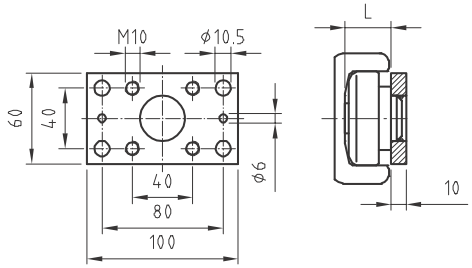

Ролик / RollerПластина/ Plate

TR 060.--- BR 1100

Проставочная пластина / Distance sheet

BR 060.1505
BR 060.1510

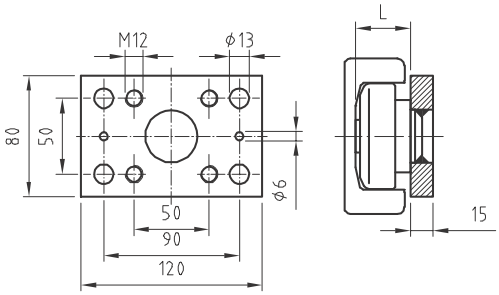

Ролик / RollerПластина/ Plate

TR 070.--- BR 1100

Проставочная пластина / Distance sheet

BR 070.1505
BR 070.1510

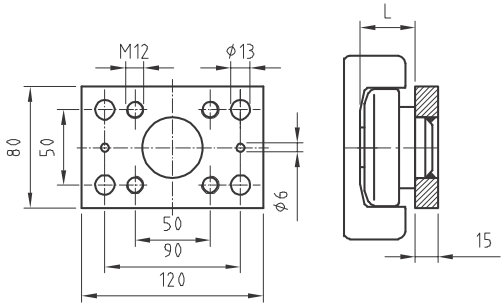

Ролик / Roller Пластина/ Plate

TR 080.--- BR 1100

Проставочная пластина / Distance sheet

BR 080.1505
BR 080.1510

ПРЯМОУГОЛЬНИК/ RECTANGULAR

Проставочная пластина / Distance sheets

BR - - - .1505 (0,5 мм толщина / 0,5 mm thick)
BR - - - .1510 (1,0мм толщина / 1,0 mm thick)

KK_115_Stand_V2.indd 88 23.01.15 12:04

Ролик / Roller Пластина/ Plate

TR 090.--- BR 1100

Проставочная пластина / Distance sheet

BR 090.1505
BR 090.1510

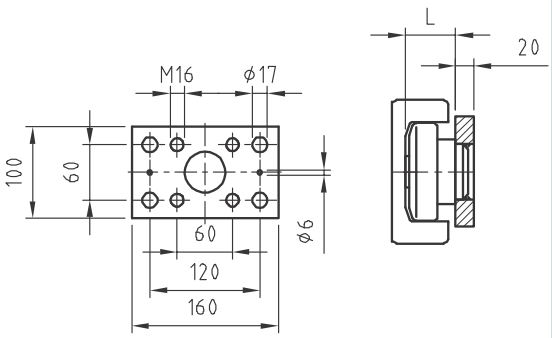

Ролик / Roller Пластина/ Plate

TR 110.--- BR 1100

Проставочная пластина / Distance sheet

BR 110.1505
BR 110.1510

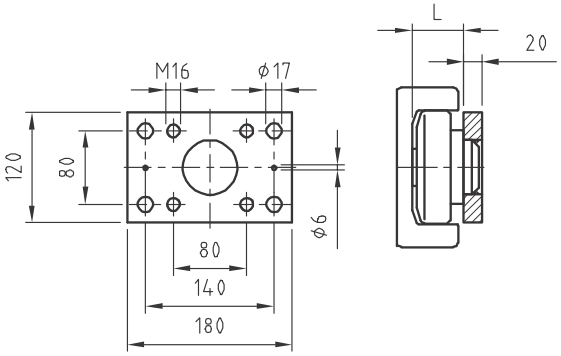

Ролик / Roller Пластина/ Plate

TR 120.--- BR 1100

Проставочная пластина / Distance sheet

BR 120.1505
BR 120.1510

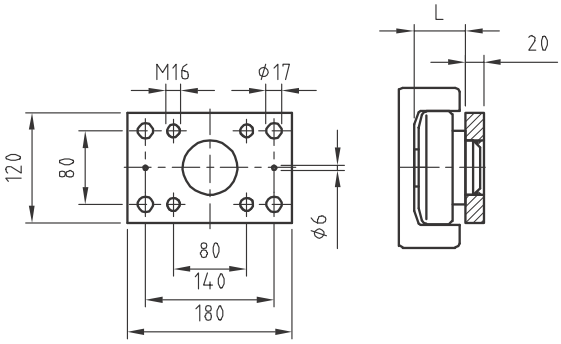

Ролик / Roller Пластина/ Plate

TR 150.--- BR 1100

Проставочная пластина / Distance sheet

BR 150.1505
BR 150.1510

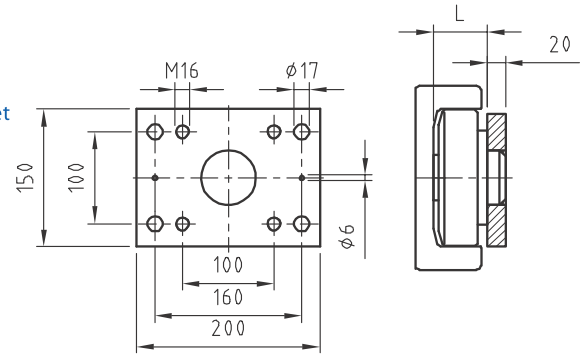

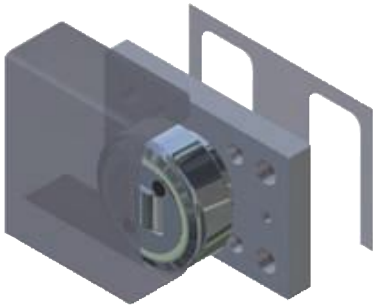

BR - - -.1100

Крепежный элемент - прямоугольник

Крепежный элемент соединяется методом сварки с соответствующим роликом

Fixing element – rectangular

The fixing element is welded with the respectice combined bearing.

Специальные размеры по требованию

Special dimensions on request.

Крепежный элемент / *FIXING ELEMENT*

Образец заказа / Order example:

Ролик Tiger + крепежный элемент

TR 070.0200/BR 1100

Ролик Tiger, комбинированный, твердый, Ø 70,1мм - приваренный к крепежному элементу 120мм x 80мм x 15мм

KK_115_Stand_V2.indd 89 23.01.15 12:04

Ролик / Roller Пластина / Plate

TR 070.0380 BR 4100
TR 070.0390 BR 4100

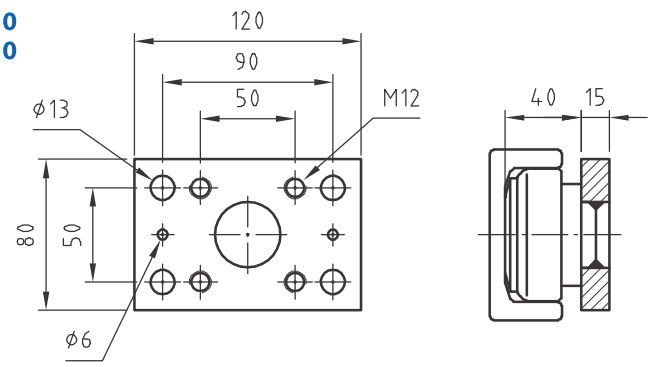

Ролик / Roller Пластина / Plate

TR 080.0380 BR 4100
TR 080.0390 BR 4100

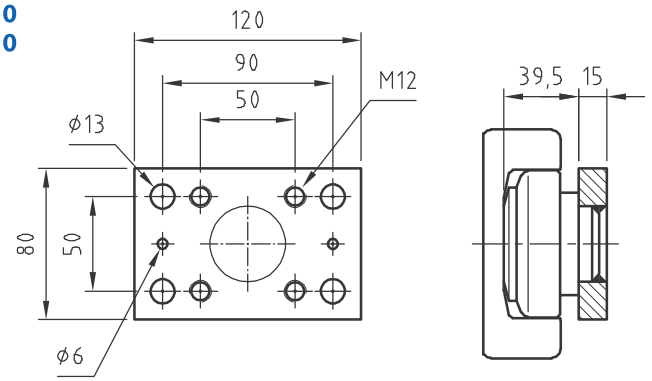

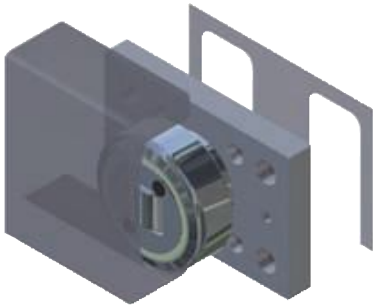

BR - - -.4100

Крепежный элемет - прямоугольник

Крепежный элемент соединяется методом сварки с соответствующим роликом

Fixing element – rectangular

The fixing element is welded with the respectice combined bearing.

Образец заказа / Order example:

Ролик Tiger + крепежный элемент

TR 080.0380 / BR 4100

Ролик Tiger, регулируемый, Ø 77,7мм, нержавеющая сталь - приваренный к крепежному элементу 120мм x 80мм x 15мм, нержавеющая сталь

Специальные размеры по требованию.

Special dimensions on request.

КРЕПЕЖНЫЙ ЭЛЕМЕНТ / *FIXING ELEMENT*

Проставочная пластина / Distance sheets

BR - - - .4505 (0,5мм толщина / 0,5 mm thick)
BR - - - .4510 (1,0мм толщина / 1,0 mm thick)

KK_115_Stand_V2.indd 95 23.01.15 12:04